JUMO dTRANS p35

IO-Link

Kurzanleitung
Brief Instructions
Notice succinte

40205800T97Z000K000

V7.01/DE-EN-FR/00656422/2025-10-27

Weitere Informationen und Downloads/Further information and downloads/ Informations complémentaires et téléchargements

jmo.to/402058-de

jmo.to/402058-en

jmo.to/402058-fr

JUMO dTRANS p35

Drucksensor mit IO-Link

IO-Link

Kurzanleitung

40205800T97Z000K000

V7.01/DE/00656422/2025-10-27

Inhalt

1 Einleitung . . . 3

1.1 Sicherheitshinweise . . . 3
1.2 Beschreibung und Verwendungszweck . . . 4
1.3 Heiße Oberflächen . . . 4
1.4 Gefahrstoffe . . . 4
1.5 Prüfzeichen und Zertifikate . . . 5
1.6 Anzeige- und Anschlusselemente . . . 5
1.7 Abmessungen . . . 6

2 Geräteausführung identifizieren . . . 10

2.1 Typenschild . . . 10
2.2 Bestellangaben . . . 11
2.3 Lieferumfang . . . 12
2.4 Zubehör . . . 12

3 Montage . . . 13

3.1 Hinweise zum Einsatz nach EHEDG . . . 14

4 Elektrischer Anschluss . . . 15

4.1 Anschlussbeispiele . . . 16

1.1 Sicherheitshinweise

Allgemein

Diese Anleitung enthält Hinweise, die Sie zu Ihrer eigenen Sicherheit sowie zur Vermeidung von Sachschäden beachten müssen. Diese Hinweise sind durch Zeichen unterstützt und werden in dieser Anleitung wie gezeigt verwendet.

Lesen Sie diese Anleitung, bevor Sie das Gerät in Betrieb nehmen. Bewahren Sie die Anleitung an einem für alle Benutzer jederzeit zugänglichen Platz auf.

Sollten bei der Inbetriebnahme Schwierigkeiten auftreten, bitten wir Sie, keine Manipulationen vorzunehmen, die Ihren Gewährleistungsanspruch gefährden können!

Warnende Zeichen

VORSICHT!

Dieses Zeichen in Verbindung mit dem Signalwort weist darauf hin, dass ein **Sachschaden oder ein Datenverlust** auftritt, wenn die entsprechenden Vorsichtsmaßnahmen nicht getroffen werden.

DOKUMENTATION LESEN!

Dieses Zeichen – angebracht auf dem Gerät – weist darauf hin, dass die zugehörige **Gerätedokumentation** zu **beachten** ist. Dies ist erforderlich, um die Art der potenziellen Gefährdung zu erkennen und Maßnahmen zu deren Vermeidung zu ergreifen.

Hinweisende Zeichen

HINWEIS!

Dieses Zeichen weist auf eine **wichtige Information** über das Produkt oder dessen Handhabung oder Zusatznutzen hin.

VERWEIS!

Dieses Zeichen weist auf **weitere Informationen** in anderen Abschnitten, Kapiteln oder anderen Anleitungen hin.

1 Einleitung

1.2 Beschreibung und Verwendungszweck

HINWEIS!

Lesen Sie diese Anleitung, bevor Sie das Gerät in Betrieb nehmen. Bewahren Sie die Anleitung an einem für alle Benutzer jederzeit zugänglichen Platz auf.

Der Drucksensor dient der Relativ- und Absolutdruckmessung und Überwachung in Flüssigkeiten und Gasen. Durch Druckeinwirkung auf den Drucksensor wird ein Signal erzeugt, verstärkt, digitalisiert und weiterverarbeitet.

Der Drucksensor ist mit einer IO-Link-Schnittstelle gemäß Spezifikation 1.1 ausgerüstet. IO-Link ermöglicht eine bidirektionale Kommunikation und wird zum Austausch der Prozessdaten, der Parameter, der Diagnoseinformationen und der Statusmeldungen verwendet. Die beiden grünen LEDs leuchten dauerhaft, sobald das Gerät mit Spannung versorgt wird. Ist eine IO-Link-Verbindung aufgebaut, blinken die LEDs.

Das Schaltverhalten und die Schaltschwellen der Schaltausgänge (max. 2 Stück; p- oder n-schaltend) lassen sich - wie viele weitere Parameter - individuell konfigurieren. Für die Konfiguration ist ein beliebiger IO-Link-Master einsetzbar.

Der Drucksensor eignet sich damit für den Einsatz im Anlagen- und Maschinenbau zum Anschluss an Automatisierungssysteme. Dem Anwender stehen eine Vielzahl von Druckanschlüssen und Messbereichen zur Verfügung.

Der Drucksensor ist UL-zugelassen. Die Zulassung sieht die Verwendung des Drucksensors grundsätzlich nur in Innenräumen vor.

Wenn der Drucksensor in einer Weise verwendet wird, die nicht vom Hersteller vorgesehen ist, kann der vom Drucksensor gebotene Schutz beeinträchtigt sein!

1.3 Heiße Oberflächen

Heiße Medien können zu heißen Geräteoberflächen führen und eine Verletzungsgefahr darstellen.

- Das Gerät und die Anlage abkühlen lassen.
- Geeignete Schutzausrüstung tragen.
- Bei Bedarf Berührungsschutz installieren.

1.4 Gefahrstoffe

Gefahrstoffe als Medium können zu abrasiven und korrosiven Schäden von mediumberührten Bauteilen des Produkts führen. Medium kann austreten und eine Brandgefahr sowie eine Gesundheitsgefährdung darstellen.

Risikobeurteilung unter Berücksichtigung des Sicherheitsdatenblatts des betreffenden Gefahrstoffs für Montage, Betrieb, Wartung, Reinigung und Entsorgung durchführen:

- Abgleich und systematisches Kontrollieren der Beständigkeit der mediumberührten Bauteile des Produkts und der zulässigen Umgebungsbedingungen.
- Prüfung der Gefährdung von Mensch und Umwelt.
- Prüfung der Brandgefahr aufgrund der Werkstoffe des Produkts, der zulässigen Umgebungsbedingungen und der Spannungsversorgung.

1.5 Prüfzeichen und Zertifikate

	Bezeichnung	UL
	Prüfstelle	Underwriters Laboratories
	Zertifikat-Nr.	E201387
	Prüfgrundlage	UL 61010-1, 3 Ed. Mai 2012 revised 19. Juli 2019 und CAN/CSA-C22.2 No. 61010-1 (2012-05). 3. Ed. with revision through 2018-11
	Gilt für	Typ 402058
	Bezeichnung	EHEDG
	Prüfstelle	EHEDG
	Zertifikat-Nr.	EHEDG-C2000058
	Prüfgrundlage	Test report of the in-place cleanability test method
	Gilt für	Typ 402058
	Bezeichnung	H2 ready – Mobile Wasserstoffanwendung
	Prüfstelle	KIWA
	Zertifikat-Nr.	P000415366HGV19
	Prüfgrundlage	CSA ANSI HGV 3.1:2022
	Gilt für	Typ 402058 mit Typenzusatz 1160

1.6 Anzeige- und Anschlusselemente

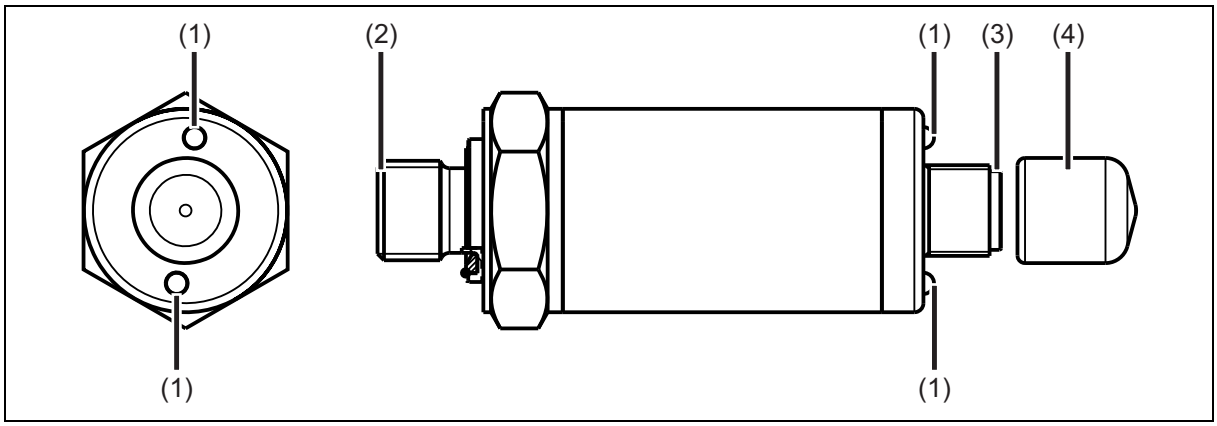

(1) Status-LEDs
(2) Druckanschluss mit Membran zur Druckerfassung
(3) M12-Anschluss
(4) Schutzkappe für Lagerung und Transport

1.7 Abmessungen

Typ 402058/000-XXX-458-5XX-20-36/000
nicht-frontbündige Ausführungen: 502, 504, 511, 521 und 523;
frontbündige Ausführung: 571, 574 und 575;
Messbereich ≤ 100 bar

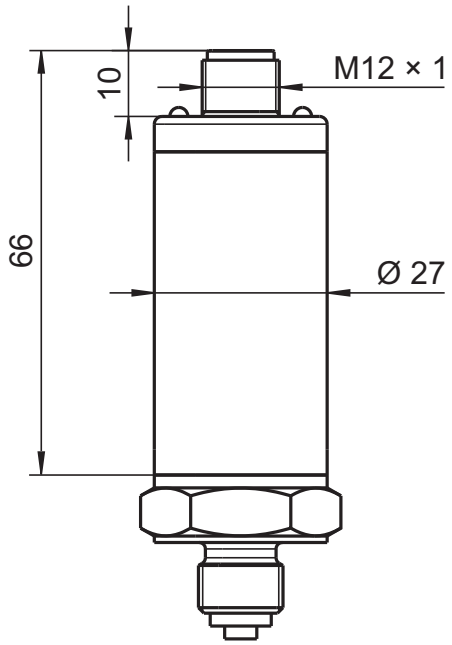

Typ 402058/000-XXX-458-997-20-36/000
JUMO PEKA; Messbereich ≤ 100 bar

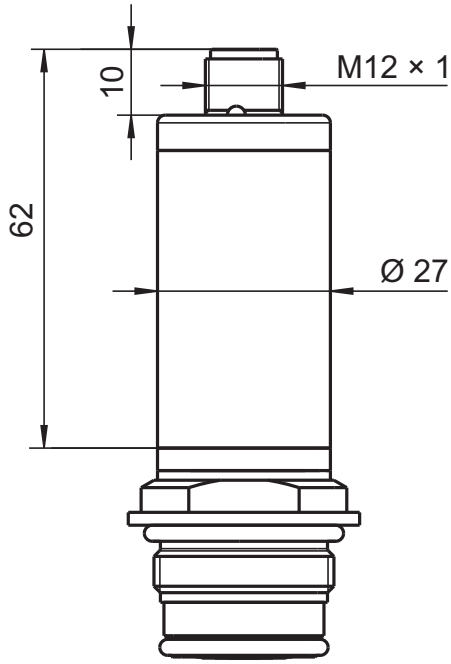

Typ 402058/000-XXX-458-XXX-20-36/000
Hochdruck-Ausführung; Messbereich > 100 bar

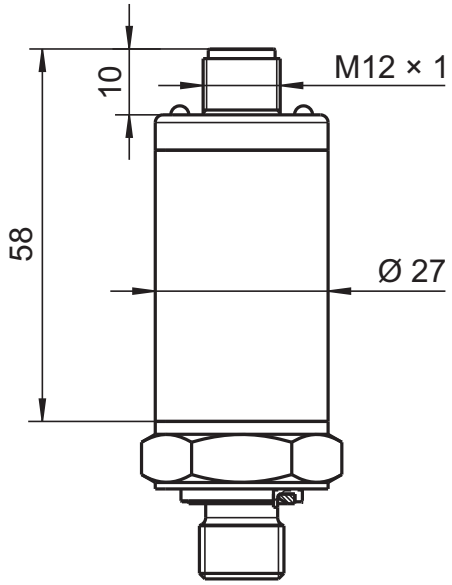

Typ 402058/004-XXX-458-613-20-36/000
Hochtemperatur-Ausführung; Messbereich ≤ 100 bar

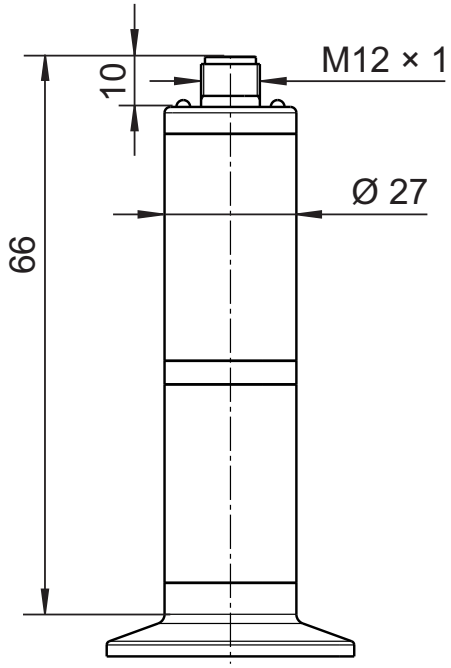

Prozessanschlüsse

502
G 1/4 DIN EN 837

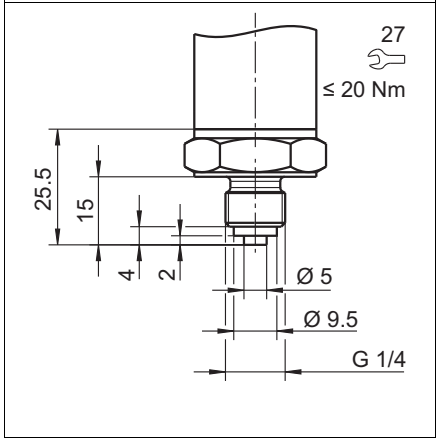

504
G 1/2 DIN EN 837

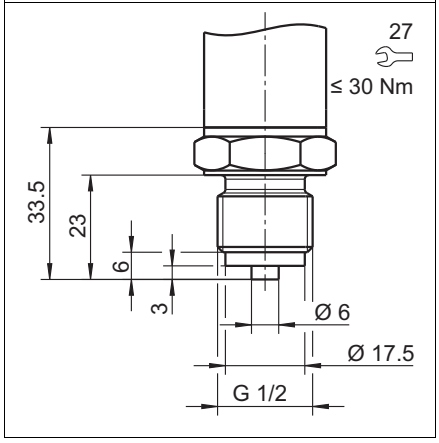

511
1/4-18 NPT DIN EN 837

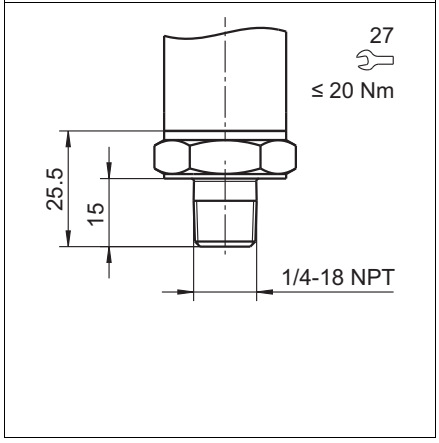

521
G 1/4 DIN 3852-11

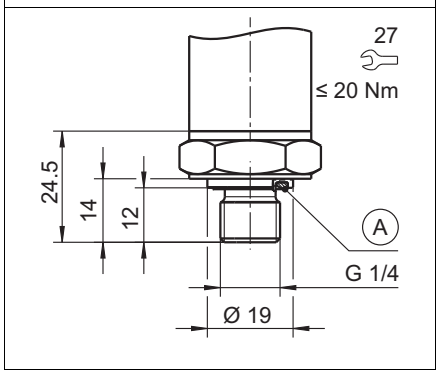

A Profildichtung G 1/4

523
G 1/2 DIN 3852-11

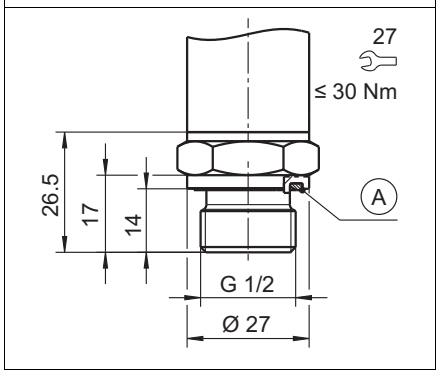

A Profildichtung G 1/2

571
G 3/4 frontbündig DIN 3852-11

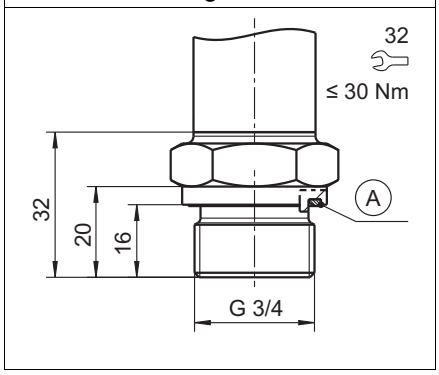

A Profildichtung G 3/4

574
G 1/2 frontbündig mit 2-fach Dichtung

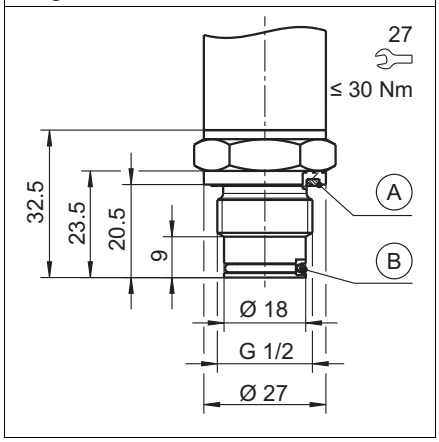

A Profildichtung G 1/2
B O-Ring 15.1 × 1.6

575
G 3/4 frontbündig mit 2-fach Dichtung

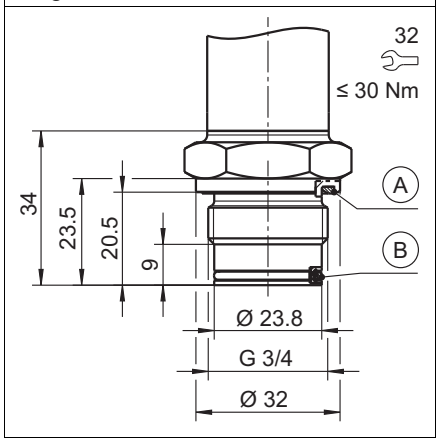

A Profildichtung G 3/4
B O-Ring 20.35 × 1.78

603 bis 607
Kegelstutzen mit Überwurfmutter

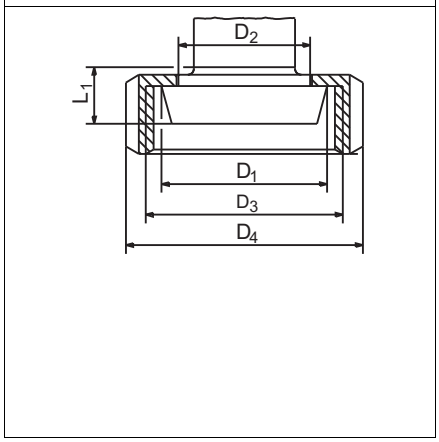

612 bis 616 Klemmstutzen (Clamp)	997 JUMO PEKA[a]
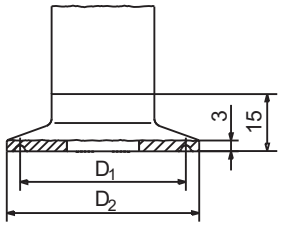	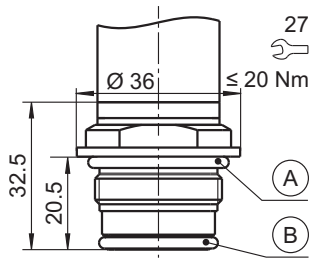

A O-Ring 26 × 2.5

B O-Ring 21 × 2.5

Hygienischer Prozessanschluss für Adaptersystem JUMO PEKA (Typenblatt 409711)

[a] PEKA ist ebenfalls nach EHEDG zertifiziert.

Prozessanschluss	DN DIN 32676	Ø D_1	Ø D_2	Ø D_3	Ø D_4	L_1
603	20	36.5	30	RD 44 x $^1/_6$"	54	14
604	25	44	35	RD 52 x $^1/_6$"	63	16
605	32	50	41	RD 58 x $^1/_6$"	70	16
606	40	56	48	RD 65 x $^1/_6$"	78	16
607	50	68.5	61	RD 78 x $^1/_6$"	92	17
612	10 15 20	27.5	34	-	-	-
613[a]	25 32 40	43.5	50.5	-	-	-
616[a]	50	56.5	64	-	-	-

[a] Nach EHEDG zertifiziert.

Prozessanschluss	Benennung	Max. Druck	Temperatur
571	G 3/4 frontbündig DIN EN ISO 228,1	25 bar	-10 bis +150 °C
		40 bar	-10 bis +100 °C
574	G 1/2 frontbündig mit 2-fach Dichtung	25 bar	-10 bis +150 °C
		40 bar	-10 bis +100 °C
575	G 3/4 frontbündig mit 2-fach Dichtung	25 bar	-10 bis +150 °C
		40 bar	-10 bis +100 °C
603	Kegelstutzen DN 20 DIN 11851 Form SC/SD	40 bar	-10 bis +140 °C
604	Kegelstutzen DN 25 DIN 11851 Form SC/SD	40 bar	-10 bis +140 °C
605	Kegelstutzen DN 32 DIN 11851 Form SC/SD	40 bar	-10 bis +140 °C
606	Kegelstutzen DN 40 DIN 11851 Form SC/SD	40 bar	-10 bis +140 °C
607	Kegelstutzen DN 50 DIN 11851 Form SC/SD	25 bar	-10 bis +140 °C
612	Klemmstutzen DN 10/15/20 DIN 32676 Reihe A	25 bar	-10 bis +140 °C
613	Klemmstutzen DN 25/32/40 DIN 32676 Reihe A	25 bar	-10 bis +140 °C
616	Klemmstutzen DN 50 DIN 32676 Reihe A	16 bar	-10 bis +140 °C
997	PEKA	25 bar	-10 bis +200 °C
		40 bar	-10 bis +100 °C

Angaben nach DIN-Norm entsprechend bestimmungsgemäßer Verwendung. Der Temperaturbereich richtet sich nach dem Dichtwerkstoff und dem Druckbereich.

2 Geräteausführung identifizieren

2.1 Typenschild

Lage

Das Typenschild befindet sich auf der Oberfläche des Gehäuses.

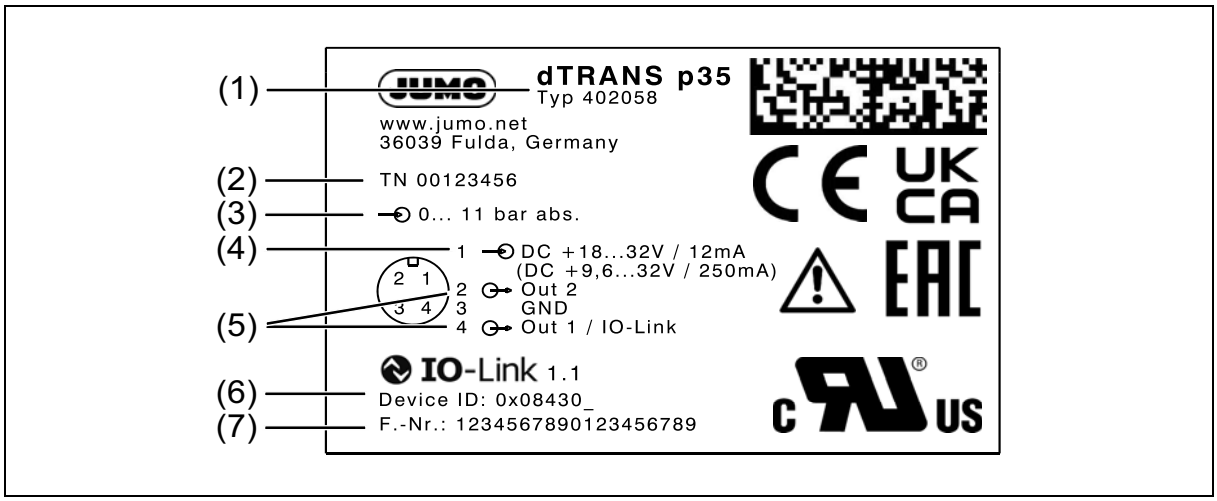

(1)	Gerätename	(2)	Teile-Nr.
(3)	Eingang Nennmessbereich	(4)	Spannungsversorgung und maximale Stromaufnahme[a] ⇨Nähere Angaben siehe „Technische Daten“
(5)	Ausgänge	(6)	Device ID
(7)	Fabrikations-Nr.		

[a] Die Angaben außerhalb der Klammern „()“ beziehen sich auf die Verwendung des Geräts im IO-Link-Betrieb. Die Angaben in den Klammern „()“ beziehen sich auf den Einsatz des Gerätes im Schaltbetrieb.

Teile-Nr.

Die Teile-Nr. kennzeichnet einen Artikel im Katalog eindeutig. Sie ist wichtig für die Kommunikation zwischen Kunde und Verkauf.

Device ID

Die Gerätekennung (Device ID) hilft beim Lokalisieren der Gerätebeschreibungsdatei (IODD), die sich auf der Internetseite des Herstellers befindet und bei Bedarf von dort geladen werden kann.

IODD laden:

1. Internetseite www.jumo.de aufrufen (ggf. die Sprache auf Englisch umschalten)
2. über die Suchfunktion das Gerät auswählen
3. im Bereich Software die ZIP-Datei der IODD-Sammlung herunterladen
4. ZIP-Datei entpacken
5. über die Device ID die IODD ermitteln und speichern

Die IODD steht nun zur Anwendung mit einem Konfigurationstool des IO-Link-Masters zur Verfügung. Damit kann das Gerät konfiguriert und überprüft werden.

Als Alternative zur Internetseite des Herstellers kann die Adresse http://ioddfinder.io-link.com vewendet werden.

Fabrikations-Nr.

Der Fabrikations-Nr. kann u. a. das Herstelldatum (Jahr/Kalenderwoche) entnommen werden.

Herstelldatum

Das Herstelldatum (Jahr und Kalenderwoche) des Gerätes ist in der Fabrikations-Nr. verschlüsselt. Die Zahlen 12 bis 15 kennzeichnen das Herstelljahr (hier 17 für 2017) und die Kalenderwoche (hier 11).

2.2 Bestellangaben

	(1)	**Grundtyp**
402058		JUMO dTRANS p35 – Drucksensor mit IO-Link
	(2)	**Grundtypergänzung**
000		Ohne
004		Erhöhte Medientemperatur[a]
999		Sonderausführung
	(3)	**Eingang**
447		-400 bis +400 mbar Relativdruck
449		-1 bis +1 bar Relativdruck
473		-1 bis +2,5 bar Relativdruck
482		-1 bis +5 bar Relativdruck
526		-1 bis +12 bar Relativdruck
527		-1 bis +30 bar Relativdruck
515		-1 bis +100 bar Relativdruck
508		-1 bis +250 bar Relativdruck
509		-1 bis +400 bar Relativdruck
516		-1 bis +600 bar Relativdruck
488		0 bis 1 bar Absolutdruck
490		0 bis 2,5 bar Absolutdruck
500		0 bis 5 bar Absolutdruck
501		0 bis 12 bar Absolutdruck
503		0 bis 30 bar Absolutdruck
507		0 bis 100 bar Absolutdruck
	(4)	**Ausgang**
458		IO-Link-Messwertübertragung inklusive Binärausgang
	(5)	**Prozessanschluss**
502		G 1/4 DIN EN 837
504		G 1/2 DIN EN 837
511		1/4-18 NPT DIN EN 837
521		G 1/4 DIN 3852-11
523		G 1/2 DIN 3852-11
571		G 3/4 frontbündig DIN EN ISO 228-1[b]
574		G 1/2 frontbündig mit 2-fach Dichtung[b]
575		G 3/4 frontbündig mit 2-fach Dichtung[b]
603		Kegelstutzen mit Überwurfmutter DN 20 DIN 11851 (Milchrohrverschraubung)[b/c]
604		Kegelstutzen mit Überwurfmutter DN 25 DIN 11851 (Milchrohrverschraubung)[b/c]
605		Kegelstutzen mit Überwurfmutter DN 32 DIN 11851 (Milchrohrverschraubung)[b/c]
606		Kegelstutzen mit Überwurfmutter DN 40 DIN 11851 (Milchrohrverschraubung)[b/c]
607		Kegelstutzen mit Überwurfmutter DN 50 DIN 11851 (Milchrohrverschraubung)[c/d]
612		Klemmstutzen (Clamp) DN 10/15/20 nach DIN 32676[d]
613		Klemmstutzen (Clamp) DN 25/32/40 nach DIN 32676[d]

616		Klemmstutzen (Clamp) DN 50 (2″) nach DIN 32676[e]
997		JUMO PEKA hygienischer Prozessanschluss[b]
999		Weitere Prozessanschlüsse auf Anfrage[f]
	(6)	**Werkstoff Prozessanschluss**
20		Edelstahl 316L
	(7)	**Elektrischer Anschluss**
36		Rundstecker M12 × 1
	(8)	**Typenzusätze**
000		Ohne Zulassung
061		UL-Zulassung
100		Kundenspezifische Konfiguration (Angaben im Klartext)
591		Drossel im Druckkanal[g]
631		Verbesserter Feuchtigkeits- und Vibrationsschutz
1160		H2 ready – Mobile Wasserstoffanwendung[h]

[a] Die Eingänge 447, 449, 488, 490, 508, 509 und 516 sind ausgenommen.
[b] Prozessanschlüsse 571, 574, 575, 603, 604, 605, 606 und 997 sind nur bei Messspannen bis 40 bar lieferbar.
[c] Die Nutüberwurfmutter ist im Lieferumfang enthalten.
[d] Prozessanschlüsse 607, 612 und 613 sind nur bei Messspannen bis 25 bar lieferbar.
[e] Prozessanschluss 616 ist nur bei Messspannen bis 16 bar lieferbar.
[f] Prozessanschluss 999 ohne UL-Zulassung.
[g] Drossel nur für nicht frontbündige Prozessanschlüsse.
[h] Nur mit Prozessanschlüssen 502, 504 oder 511 und nicht mit Grundtypergänzung 004 lieferbar.

	(1)		(2)		(3)		(4)		(5)		(6)		(7)		(8)
Bestellschlüssel		/		-		-		-		-		-		/	
Bestellbeispiel	402058	/	000	-	526	-	458	-	504	-	20	-	36	/	061

2.3 Lieferumfang

Drucksensor in der bestellten Ausführung
Montageanleitung

2.4 Zubehör

Bezeichnung	**Teile-Nr.**
Vorkonfiguration (Service)	00427968
Service-Einsatz	00427970
IO-Link Master 4 Kanal	00759867
IO-Link Master 8 Kanal	00759875
USB IO-Link Master 1 Kanal (Nutzung mit Windows PC), inklusive Mini-USB-Kabel	00694070
Anschlussleitung M8/Spannung 2 m, IO-Link Master, 4 Kanal	00767913
Anschlussleitung M12/Spannung 2 m, IO-Link Master, 8 Kanal	00767914
Anschlussleitung M8/Ethernet 2 m, IO-Link Master, 4 Kanal	00767923
Anschlussleitung M12/Ethernet 2 m, IO-Link Master, 8 Kanal	00767927
Anschlussleitung M12, 5-polig, 2 m	00777804
JUMO dTRANS p35 IO-Link IODD V1.0.1	00681036
JUMO dTRANS p35 IO-Link IODD V1.1	00681037

Das Gerät darf nur von qualifiziertem und autorisiertem Fachpersonal unter Beachtung dieser Anleitung, der einschlägigen Normen, der gesetzlichen Vorschriften (je nach Anwendung) eingebaut, angeschlossen und in Betrieb genommen werden.

Das Gerät entspricht nicht den Anforderungen „Ausrüstungsteil mit Sicherheitsfunktion“ gemäß Druckgeräte-Richtlinie 2014/68/EU.

Sollten bei der Montage und Inbetriebnahme Schwierigkeiten auftreten, setzen Sie sich mit dem Hersteller in Verbindung.

Die Einbaulage ist beliebig.

HINWEIS!

Der Drucksensor ist nicht für sicherheitskritische Anwendungen geeignet.

HINWEIS!

Der Drucksensor ist nicht für die Installation und Anwendung in explosionsgefährdeten Bereichen geeignet.

HINWEIS!

Der Drucksensor muss mit dem Potenzialausgleichssystem der Anlage über den Prozessanschluss verbunden werden.

HINWEIS!

Das Gerät so montieren, dass Abrasion am Prozessanschluss vermieden wird.

Sensor montieren

- Drucksensor in die entsprechende Bohrung einsetzen und handfest anziehen, dabei - wenn vorhanden - auf korrekten Sitz der Profildichtung und/oder des O-Rings achten
- Drucksenor mit geeignetem Schlüssel anziehen

⇨Schlüsselweite und Drehmoment siehe „Prozessanschlüsse“, Seite 7

3 Montage

3.1 Hinweise zum Einsatz nach EHEDG

Folgende Prozessanschlüsse sind für den Einsatz nach EHEDG geeignet:

- 613 und 616 (Clamp DN25/32/40/50 mit Tri-Clamp-Dichtungen Combifit International B.V.)
- 997 (JUMO PEKA mit O-Ring aus FKM)

Der Druckmessumformer ist bei entsprechender Installation für CIP (cleaning in place) geeignet. Temperatur- und Werkstoffbeständigkeit siehe Kapitel „Umwelteinflüsse“ im Typenblatt oder der Betriebsanleitung.

Beachten Sie folgende Punkte für die EHEDG-konforme Einbindung in die jeweiligen Anlagen:

- Bevorzugen Sie totraumfreien Einbau.
- Sorgen Sie für eine selbstentleerende Installation der Anschlussstutzen.
- Verwenden Sie nur EHEDG zugelassene Prozessanschlüsse gemäß des aktuellen EHEDG Positionspapiers.
- Bei Verwendung an Tanks muss der Einbau frontbündig erfolgen. Die Reinigung durch direktes Anstrahlen muss sichergestellt werden. Toträume müssen erfasst werden können.
- Installieren Sie die Leckageöffnung gut sichtbar. Im Fall von vertikalen Leitungen installieren Sie nach unten zeigend.

Die folgende Zeichnung zeigt ein Einbaubeispiel. Zur Totraumvermeidung muss **L < D** sein.

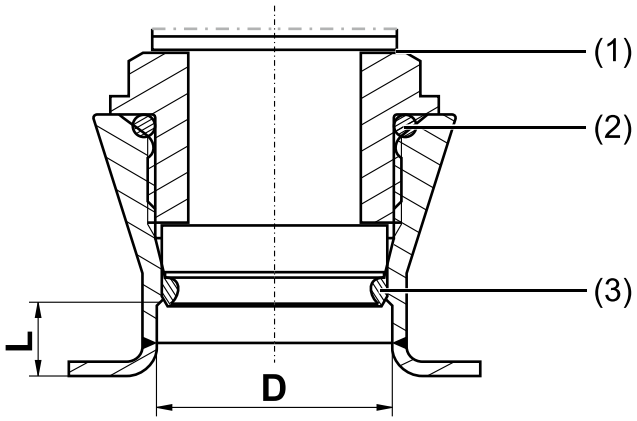

(1) Leckageöffnung
(2) Hintenliegende Dichtung
(3) Frontbündig liegende Dichtung

Anschluss	Anschlussbelegung	
	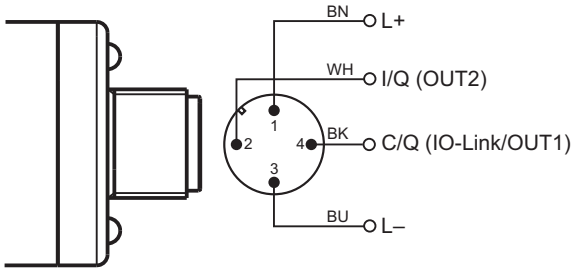	
	Rundstecker M12 × 1 (A-codiert, nicht drehbar)	
Schaltbetrieb		
Spannungsversorgung DC 9,6 bis 32 V	1 BN (Braun)[a] 3 BU (Blau)	L+ L-
Schaltausgang 1	4 BK (Schwarz)	C/Q = OUT1
Schaltausgang 2	2 WH (Weiß)	I/Q = OUT2
IO-Link-Betrieb		
Spannungsversorgung[a] DC 18 bis 32 V	1 BN (Braun) 3 BU (Blau)	L+ L-
IO-Link	4 BK (Schwarz)	C/Q = IO-Link
Schaltausgang 2	2 WH (Weiß)	I/Q = OUT2
Potenzialausgleich		
Funktionspotenzialausgleichsleiter FB[b]	⏚	

[a] Die Farbbelegung ist **nur** für A-codierte Standardkabel gültig!

[b] Der Drucksensor muss mit dem Potenzialausgleichssystem der Anlage über den Prozessanschluss verbunden werden.

HINWEIS!

Beim Einsatz des Gerätes mit UL-Zulassung muss der Anwender darauf achten, dass das von ihm verwendete Zubehör ebenfalls für eine UL-Anwendung zugelassen ist (z. B. Kabel mit UL-Zulassung AVLV2/8 und/oder Kabel mit UL-Zulassung CYJV/7 oder CYJV/8 oder PVVA/7 oder PVVA2/8, jeweils zugelassen für Umgebungstemperaturen > 90 °C).

4 Elektrischer Anschluss

4.1 Anschlussbeispiele

IO-Link-Betrieb mit 1 Schaltausgang	**Schaltbetrieb mit 2 Schaltausgängen**
p-schaltend (PNP)	p-schaltend (PNP)
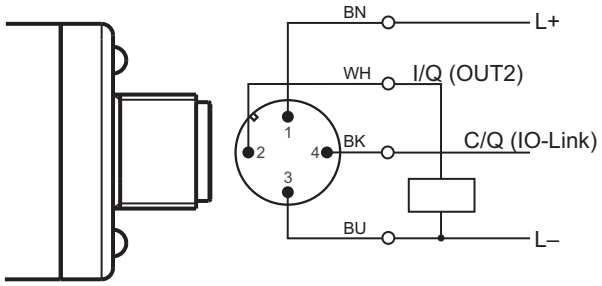	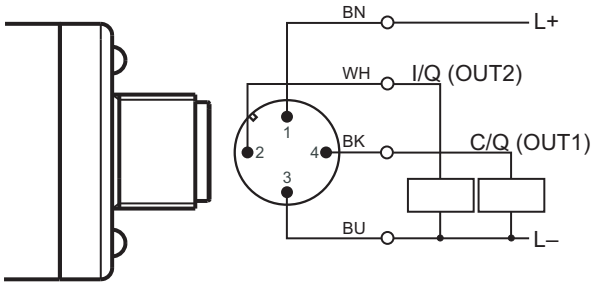
n-schaltend (NPN)	n-schaltend (NPN)
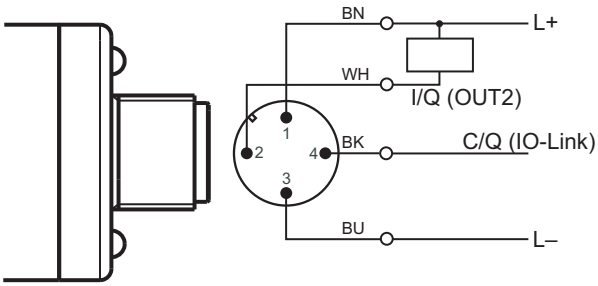	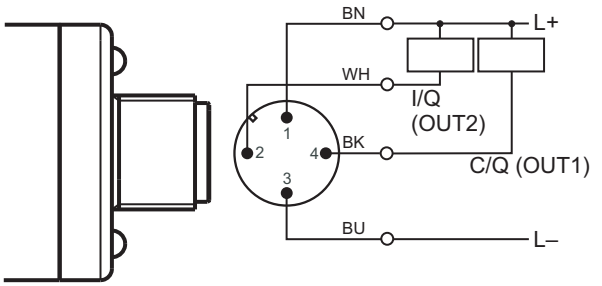

JUMO GmbH & Co. KG

Moritz-Juchheim-Straße 1
36039 Fulda, Germany

Telefon: +49 661 6003-715
Telefax: +49 661 6003-606
E-Mail: mail@jumo.net
Internet: www.jumo.net

Lieferadresse:
Mackenrodtstraße 14
36039 Fulda, Germany

Postadresse:
36035 Fulda, Germany

Technischer Support Deutschland:

Telefon: +49 661 6003-9135
Telefax: +49 661 6003-881899
E-Mail: support@jumo.net

JUMO Mess- und Regelgeräte GmbH

Pfarrgasse 48
1230 Wien, Austria

Telefon: +43 1 610610
Telefax: +43 1 6106140
E-Mail: info.at@jumo.net
Internet: www.jumo.at

Technischer Support Österreich:

Telefon: +43 1 610610
Telefax: +43 1 6106140
E-Mail: info.at@jumo.net

JUMO Schweiz AG

Laubisrütistrasse 70
8712 Stäfa, Switzerland

Telefon: +41 44 928 24 44
Telefax: +41 44 928 24 48
E-Mail: info.ch@jumo.net
Internet: www.jumo.ch

Technischer Support Schweiz:

Telefon: +41 44 928 24 44
Telefax: +41 44 928 24 48
E-Mail: info.ch@jumo.net

JUMO dTRANS p35

Pressure Sensor with IO-Link

IO-Link

Brief Instructions

40205800T97Z001K000

V7.01/EN/00656422/2025-10-27

Table of contents

1 Introduction . . . 3

1.1 Safety information . . . 3
1.2 Description and intended use . . . 4
1.3 Hot surfaces . . . 4
1.4 Hazardous materials . . . 4
1.5 Approval marks and certificates . . . 5
1.6 Display and connection elements . . . 5
1.7 Dimensions . . . 6

2 Identifying the device version . . . 10

2.1 Nameplate . . . 10
2.2 Order details . . . 11
2.3 Scope of delivery . . . 12
2.4 Accessories . . . 12

3 Mounting . . . 13

3.1 Important information for usage according to EHEDG . . . 14

4 Electrical connection . . . 15

4.1 Connection examples . . . 16

1.1 Safety information

General

This manual contains information that must be observed in the interest of your own safety and to avoid material damage. This information is supported by symbols which are used in this manual as indicated.

Please read this manual before starting up the device. Store this manual in a place that is accessible to all users at all times.

If difficulties occur during startup, please do not intervene in any way that could jeopardize your warranty rights!

Warning symbols

CAUTION!

This symbol in connection with the signal word indicates that **material damage or data loss** will occur if the respective precautionary measures are not taken.

READ THE DOCUMENTATION!

This symbol, which is attached to the device, indicates that the associated **documentation for the device** must be **observed**. This is necessary to identify the nature of the potential hazard, and to take measures to prevent it.

Note symbols

NOTE!

This symbol refers to **important information** about the product, its handling, or additional benefits.

REFERENCE!

This symbol refers to **additional information** in other sections, chapters, or other manuals.

1.2 Description and intended use

NOTE!

Please read this manual before starting up the device. Store this manual in a place that is accessible to all users at all times.

The pressure sensor serves to measure relative and absolute pressure and monitor it in liquids and gases. The effect of the pressure on the pressure sensor generates a signal, which is amplified, digitalized, and processed.

The pressure sensor is equipped with an IO-Link interface according to specification 1.1. IO-Link supports bidirectional communication and is used to exchange process data, parameters, diagnostic information, and status messages. The two green LEDs are permanently lit as soon as voltage is supplied to the device. Once an IO-Link connection is established, the LEDs flash.

The switching behavior and the switching thresholds of the switching outputs (max. 2 pieces; p or n switching) can be individually configured - along with many other parameters. Any IO-Link master can be used for the configuration.

The pressure sensor is therefore suitable for use in plant and mechanical engineering in connections to automation systems. A variety of pressure connections and measuring ranges are available to the user.

The pressure sensor is UL-approved. The approval stipulates use of the pressure sensor indoors only.

The protection offered by the pressure sensor may be impaired if the pressure sensor is used in a way that does not comply with the manufacturer's intended use.

1.3 Hot surfaces

Hot media may result in the device surfaces becoming hot and presenting a risk of injury.

- Allow the device and plant to cool down.
- Wear suitable protective equipment.
- If required, install contact protection.

1.4 Hazardous materials

Using hazardous materials as a medium may result in abrasive and corrosive damage to components of the product that come into contact with the medium. The medium may leak and present a fire hazard and a risk to health.

Carry out a risk assessment taking into consideration the safety data sheet for the relevant hazardous substance for mounting, operation, maintenance, cleaning, and disposal:

- Comparison and systematic checking of the durability of the components of the product that come into contact with the medium and the admissible environmental influences.
- Assessment of the risk to people and the environment.
- Assessment of the fire hazard due to the product materials, the admissible environmental influences, and the voltage supply.

1.5 Approval marks and certificates

	Designation	UL
	Test facility	Underwriters Laboratories
	Certificate no.	E201387
	Inspection basis	UL 61010-1, 3rd Ed. May 2012 revised 19 July 2019 and CAN/CSA-C22.2 No. 61010-1 (2012-05). 3rd Ed. with revision through 2018-11
	Valid for	Type 402058
	Designation	EHEDG
	Test facility	EHEDG
	Certificate no.	EHEDG-C2000058
	Inspection basis	Test report of the in-place cleanability test method
	Valid for	Type 402058
	Designation	H2 ready – mobile hydrogen applications
	Test facility	KIWA
	Certificate no.	P000415366HGV19
	Inspection basis	CSA ANSI HGV 3.1:2022
	Valid for	Type 402058 with extra code 1160

1.6 Display and connection elements

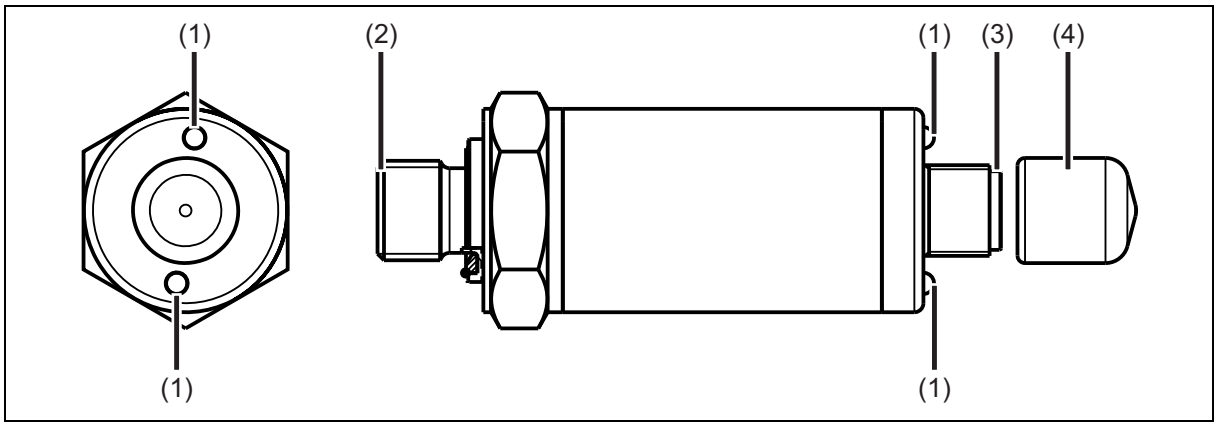

(1) Status LEDs
(2) Pressure connection with membrane for recording pressure levels
(3) M12 connection
(4) Protective cap for storage and transport

1.7 Dimensions

Type 402058/000-XXX-458-5XX-20-36/000
Non-front-flush versions: 502, 504, 511, 521, and 523;
Front-flush version: 571, 574, and 575;
Measuring range ≤ 100 bar

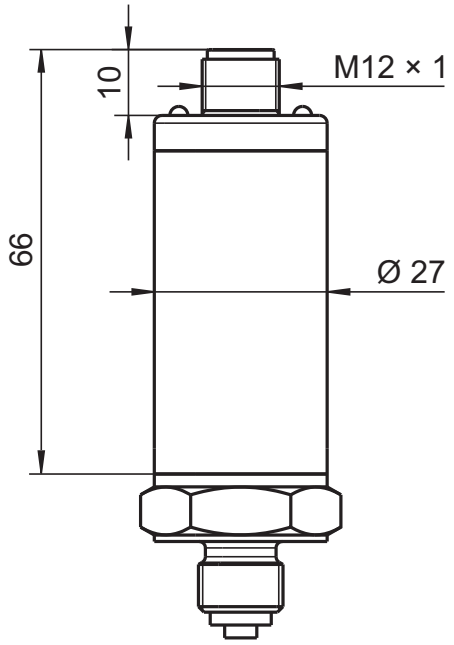

Type 402058/000-XXX-458-997-20-36/000
JUMO PEKA; measuring range ≤ 100 bar

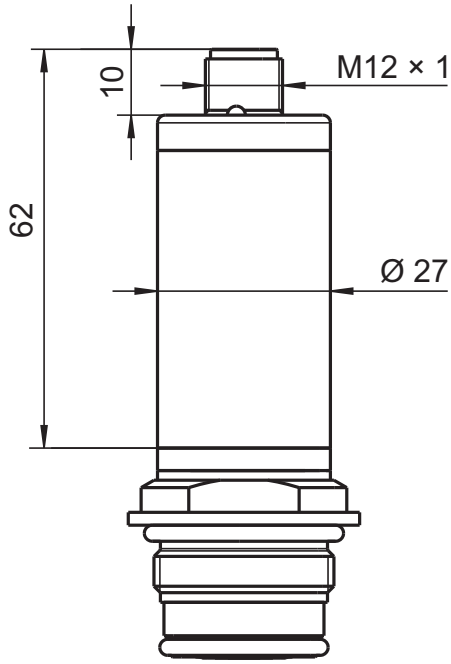

Type 402058/000-XXX-458-XXX-20-36/000
High-pressure version; measuring range > 100 bar

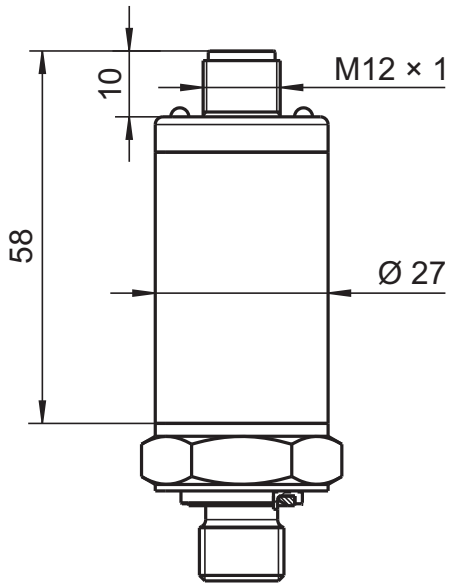

Type 402058/004-XXX-458-613-20-36/000
High-temperature version; measuring range ≤ 100 bar

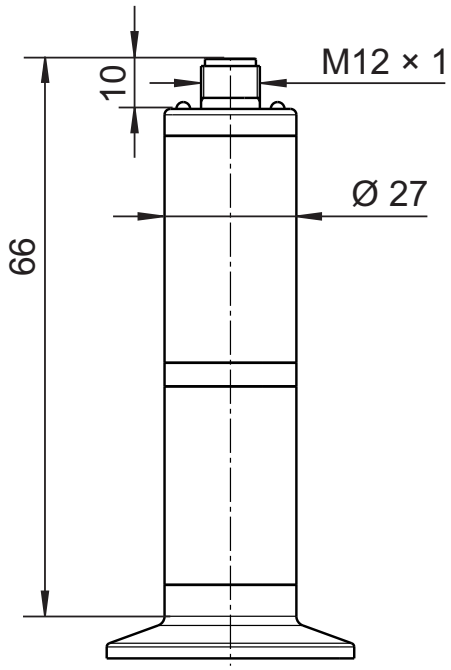

Process connections

502
G 1/4 DIN EN 837

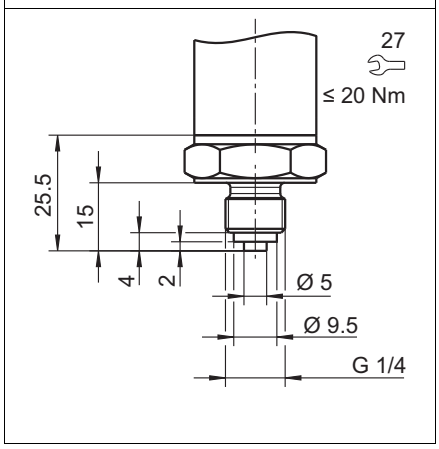

504
G 1/2 DIN EN 837

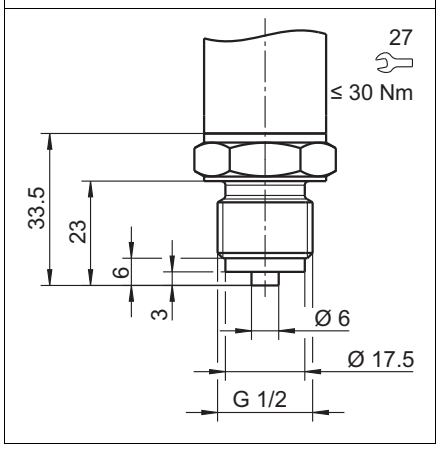

511
1/4-18 NPT DIN EN 837

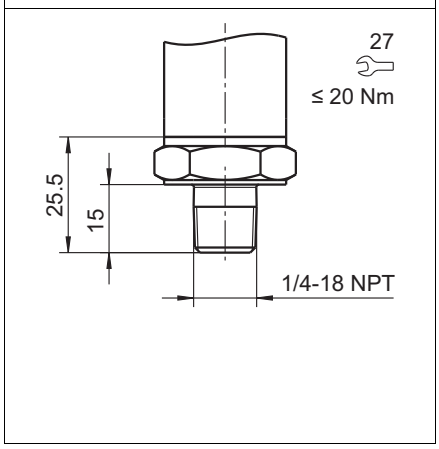

521
G 1/4 DIN 3852-11

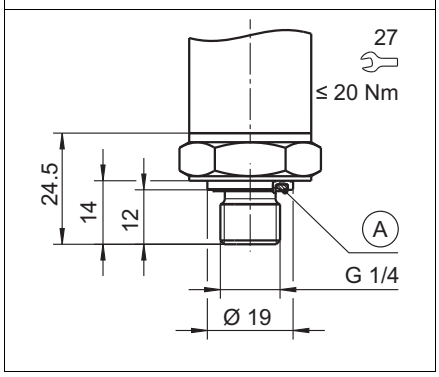

A Profile seal G 1/4

523
G 1/2 DIN 3852-11

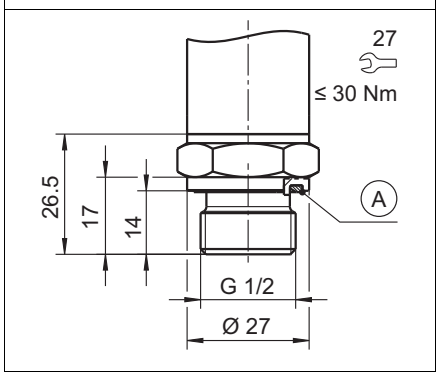

A Profile seal G 1/2

571
G 3/4 front-flush DIN 3852-11

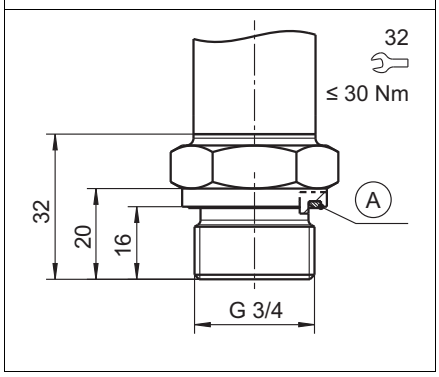

A Profile seal G 3/4

574
G 1/2 front-flush with double seal

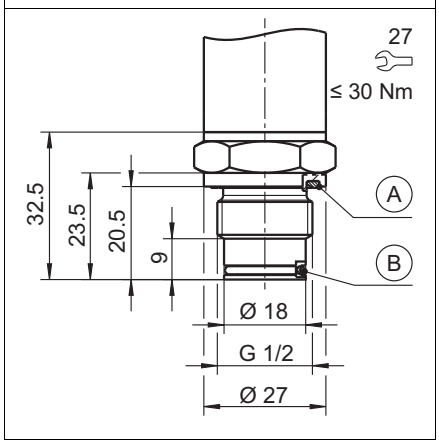

A Profile seal G 1/2
B O-ring 15.1 × 1.6

575
G 3/4 front-flush with double seal

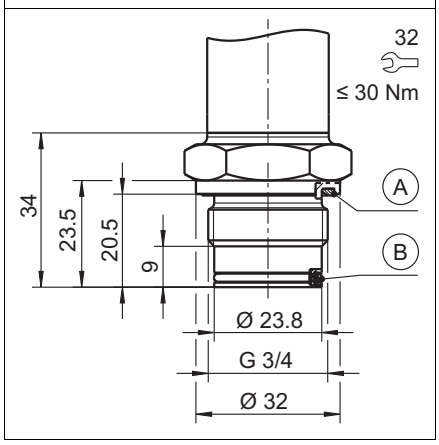

A Profile seal G 3/4
B O-ring 20.35 × 1.78

603 to 607
Taper socket with union nut

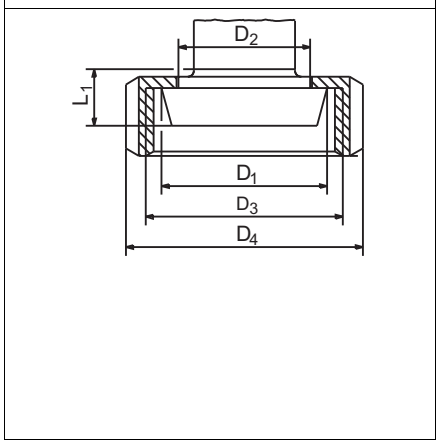

1 Introduction

612 to 616 Clamping socket (clamp)	997 JUMO PEKA[a]
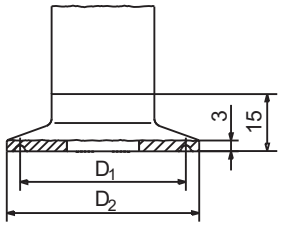	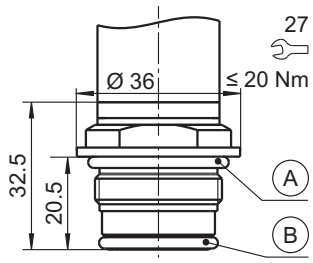

A O-ring 26 × 2.5

B O-ring 21 × 2.5

Hygienic process connection for adapter system JUMO PEKA (data sheet 409711)

[a] PEKA is also certified according to EHEDG.

Process connection	DN DIN 32676	Ø D_1	Ø D_2	Ø D_3	Ø D_4	L_1
603	20	36.5	30	RD 44 x $^1/_6$"	54	14
604	25	44	35	RD 52 x $^1/_6$"	63	16
605	32	50	41	RD 58 x $^1/_6$"	70	16
606	40	56	48	RD 65 x $^1/_6$"	78	16
607	50	68.5	61	RD 78 x $^1/_6$"	92	17
612	10 15 20	27.5	34	-	-	-
613[a]	25 32 40	43.5	50.5	-	-	-
616[a]	50	56.5	64	-	-	-

[a] Certified according to EHEDG.

Process connection	Designation	Max. pressure	Temperature
571	G 3/4 front-flush DIN EN ISO 228-1	25 bar	-10 to +150 °C
		40 bar	-10 to +100 °C
574	G 1/2 front-flush with double seal	25 bar	-10 to +150 °C
		40 bar	-10 to +100 °C
575	G 3/4 front-flush with double seal	25 bar	-10 to +150 °C
		40 bar	-10 to +100 °C
603	Taper socket DN 20 DIN 11851 form SC/SD	40 bar	-10 to +140 °C
604	Taper socket DN 25 DIN 11851 form SC/SD	40 bar	-10 to +140 °C
605	Taper socket DN 32 DIN 11851 form SC/SD	40 bar	-10 to +140 °C
606	Taper socket DN 40 DIN 11851 form SC/SD	40 bar	-10 to +140 °C
607	Taper socket DN 50 DIN 11851 form SC/SD	25 bar	-10 to +140 °C
612	Clamping socket DN 10/15/20 DIN 32676 series A	25 bar	-10 to +140 °C
613	Clamping socket DN 25/32/40 DIN 32676 series A	25 bar	-10 to +140 °C
616	Clamping socket DN 50 DIN 32676 series A	16 bar	-10 to +140 °C
997	PEKA	25 bar	-10 to +200 °C
		40 bar	-10 to +100 °C

Specifications according to DIN standards for intended use. The temperature range depends on the sealing material and the pressure range.

2 Identifying the device version

2.1 Nameplate

Position

The nameplate is located on the housing surface.

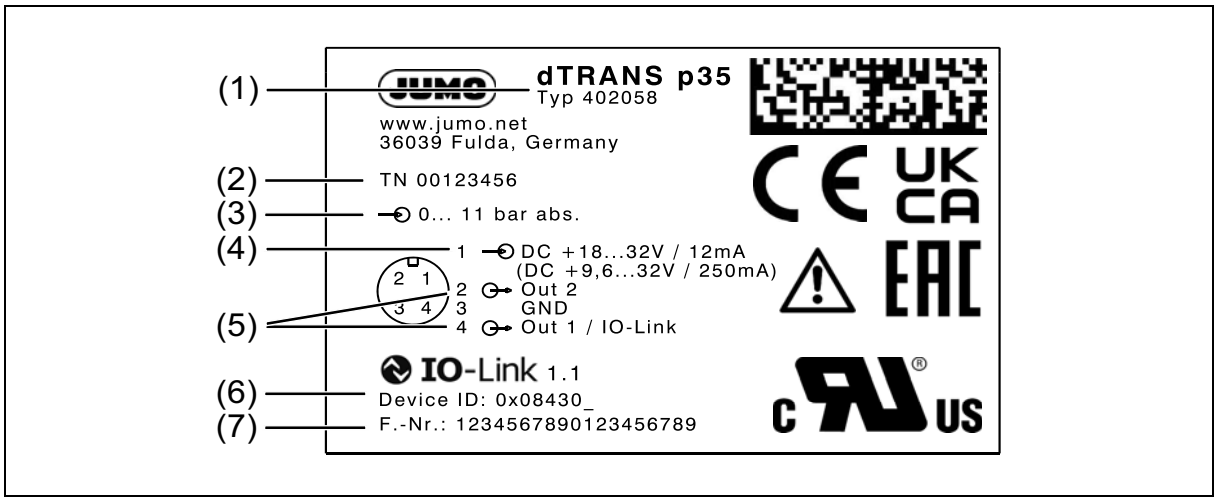

(1)	Device name	(2)	Part no.
(3)	Input – nominal measuring range	(4)	Voltage supply and maximum current consumption[a] ⇨For more in-depth information, see „technical data“
(5)	Outputs	(6)	Device ID
(7)	Fabrication number		

[a] The specifications outside the brackets „()“ refer to use of the device in IO-Link operation. The specifications inside the brackets „()“ refer to use of the device in switch operation.

Part no.

The part no. clearly identifies an article in the catalog. It is important for communication between the customer and the sales department.

Device ID

The device ID can help when localizing the device description file (IODD), which can be found on the manufacturer's website and also downloaded if necessary.

Downloading the IODD:

1. Open the website www.jumo.de (change the language to English if necessary)
2. Use the search function to select the device
3. Under "Software", download the ZIP file containing the collection of IODDs
4. Extract all files from the ZIP folder
5. Use the device ID to locate the IODD and save it

The IODD is now available for use with the IO-Link master's configuration tool. This can be used to configure and check the device.

Instead of the manufacturer's website, you can also use the address: http://ioddfinder.io-link.com.

Fabrication number (F-Nr)

Among other things, the fabrication number indicates the date of manufacture (year/calendar week).

Date of manufacture

The device's date of manufacture (year and calendar week) is part of the fabrication number. Digits 12 to 15 denote the year of manufacture (in this case 17 for 2017) and the calendar week (11 in this case).

2.2 Order details

	(1)	**Basic type**
402058		JUMO dTRANS p35 – pressure sensor with IO-Link
	(2)	**Basic type extension**
000		None
004		Raised medium temperature[a]
999		Special version
	(3)	**Input**
447		-400 to +400 mbar relative pressure
449		-1 bar to +1 bar relative pressure
473		-1 bar to +2.5 bar relative pressure
482		-1 bar to +5 bar relative pressure
526		-1 bar to +12 bar relative pressure
527		-1 bar to +30 bar relative pressure
515		-1 bar to +100 bar relative pressure
508		-1 bar to +250 bar relative pressure
509		-1 bar to +400 bar relative pressure
516		-1 bar to +600 bar relative pressure
488		0 to 1 bar absolute pressure
490		0 to 2.5 bar absolute pressure
500		0 to 5 bar absolute pressure
501		0 to 12 bar absolute pressure
503		0 to 30 bar absolute pressure
507		0 to 100 bar absolute pressure
	(4)	**Output**
458		IO-Link measured value transmission, including digital output
	(5)	**Process connection**
502		G 1/4 DIN EN 837
504		G 1/2 DIN EN 837
511		1/4-18 NPT DIN EN 837
521		G 1/4 DIN 3852-11
523		G 1/2 DIN 3852-11
571		G 3/4 front-flush DIN EN ISO 228-1[b]
574		G 1/2 front-flush with double seal[b]
575		G 3/4 front-flush with double seal[b]
603		Taper socket with union nut DN 20 DIN 11851 (dairy pipe fitting)[b/c]
604		Taper socket with union nut DN 25 DIN 11851 (dairy pipe fitting)[b/c]
605		Taper socket with union nut DN 32 DIN 11851 (dairy pipe fitting)[b/c]
606		Taper socket with union nut DN 40 DIN 11851 (dairy pipe fitting)[b/c]
607		Taper socket with union nut DN 50 DIN 11851 (dairy pipe fitting)[c/d]
612		Clamping socket (clamp) DN 10/15/20 according to DIN 32676[d]
613		Clamping socket (clamp) DN 25/32/40 according to DIN 32676[d]

616		Clamping socket (clamp) DN 50 (2") according to DIN 32676[e]
997		JUMO PEKA hygienic process connection[b]
999		Additional process connections on request[f]
	(6)	**Process connection material**
20		Stainless steel 316L
	(7)	**Electrical connection**
36		Round plug M12 × 1
	(8)	**Extra codes**
000		Without approval
061		UL approval
100		Customer-specific configuration (specifications in plain text)
591		Choke in the pressure channel[g]
631		Improved moisture and vibration protection
1160		H2 ready – mobile hydrogen applications[h]

[a] The inputs 447, 449, 488, 490, 508, 509 and 516 are excluded.
[b] Process connections 571, 574, 575, 603, 604, 605, 606, and 997 are only available for measuring spans up to 40 bar.
[c] The grooved union nut is included in the scope of delivery.
[d] Process connections 607, 612, and 613 are only available for measuring spans up to 25 bar.
[e] Process connection 616 is only available for measuring spans up to 16 bar.
[f] Process connection 999 without UL approval.
[g] Choke only for non-front-flush process connections.
[h] Only with process connections 502, 504, or 511 and not available with basic type extension 004.

	(1)		(2)		(3)		(4)		(5)		(6)		(7)		(8)
Order code		/		-		-		-		-		-		/	
Order example	402058	/	000	-	526	-	458	-	504	-	20	-	36	/	061

2.3 Scope of delivery

Pressure sensor in the ordered version
Installation Instructions

2.4 Accessories

Designation	**Part no.**
Pre-configuration (service)	00427968
Service deployment	00427970
IO-Link master, 4-channel	00759867
IO-Link master, 8-channel	00759875
USB IO-Link master, 1-channel (use with Windows® PC), including mini USB cable	00694070
Connection line M8/voltage supply line 2 m, IO-Link master, 4-channel	00767913
Connection line M12/voltage supply line 2 m, IO-Link master, 8-channel	00767914
Connection line M8/Ethernet 2 m, IO-Link master, 4-channel	00767923
Connection line M12/Ethernet 2 m, IO-Link master, 8-channel	00767927
Connection line M12, 5-pole, 2 m	00777804
JUMO dTRANS p35 IO-Link IODD V1.0.1	00681036
JUMO dTRANS p35 IO-Link IODD V1.1	00681037

The device may only be installed, connected and started up by qualified and authorized personnel observing these operating instructions, the applicable standards, and the legal requirements (depending on the application).

The device does not meet the requirements for "safety accessories" within the meaning of the Pressure Equipment Directive 2014/68/EU.

If you experience difficulties during installation and startup, please contact the manufacturer.

The device can be installed in any position.

NOTE!

The pressure sensor is not suitable for safety-critical applications.

NOTE!

The pressure sensor is not suitable for installation and application in potentially explosive areas.

NOTE!

The pressure sensor must be connected to the plant's potential equalization system via the process connection.

NOTE!

Mount the device so that abrasion at the process connection is avoided.

Mounting the sensor

- Insert the pressure sensor into the corresponding drilled hole and tighten it by hand, making sure the profile seal and/or O-ring (if fitted) are sitting correctly
- Tighten the pressure sensor with a suitable wrench

⇨Wrench size and torque see "Process connections", Page 7

3 Mounting

3.1 Important information for usage according to EHEDG

The following process connections are suitable for usage according to EHEDG:

- 613 and 616 (Clamp DN 25/32/40/50 with Tri-Clamp seals Combifit International B.V.)
- 997 (JUMO PEKA with FKM O-ring)

The pressure transmitter is suitable for CIP (cleaning in place) with appropriate installation. For temperature and material resistance, see chapter „Environmental influences“ in the data sheet or operating instructions.

Observe the following points to ensure EHEDG compliant integration in the respective plants:

- Where possible, provide a cavity-free installation,
- Install the connecting sockets so that they are self-draining.
- Use only EHEDG approved process connections according to the current EHEDG position paper.
- When used on tanks, installation must be flush-mounted. Direct spraying for cleaning must be ensured. Dead spaces must be detectable.
- Install the leakage opening so that it is clearly visible. Install vertical lines facing downwards.

The following drawing shows an example installation. To avoid cavities, **L** must be **< D**.

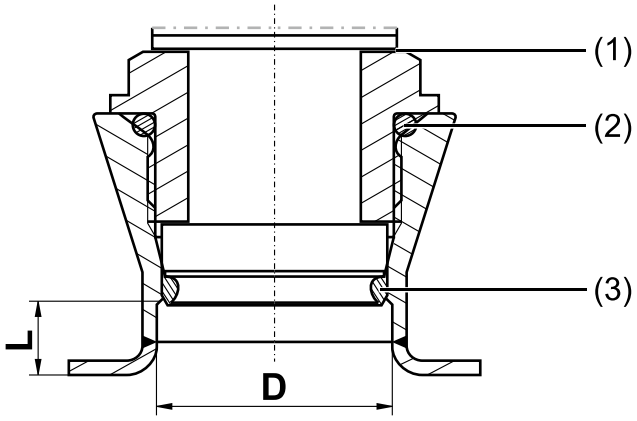

(1) Leakage opening
(2) Rear seal
(3) Front-flush seal

Connection	Terminal assignment	
	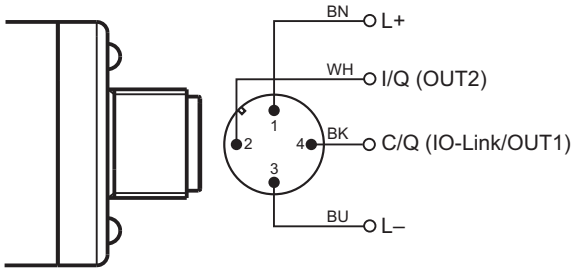	
	M12 x 1 round plug (A-coded, non-rotating)	
Switch operation		
Voltage supply DC 9.6 to 32 V	1 BN (brown)[a] 3 BU (blue)	L+ L-
Switching output 1	4 BK (black)	C/Q = OUT1
Switching output 2	2 WH (white)	I/Q = OUT2
IO-Link operation		
Voltage supply[a] DC 18 to 32 V	1 BN (brown) 3 BU (blue)	L+ L-
IO-Link	4 BK (black)	C/Q = IO-Link
Switching output 2	2 WH (white)	I/Q = OUT2
Potential equalization		
Functional bonding conductor FB[b]	⏚	

[a] The color coding is **only** valid for A-coded standard cables!

[b] The pressure sensor must be connected to the plant's potential equalization system via the process connection.

NOTE!

When using the device with UL approval, the user must make sure that the accessory he uses is also approved for a UL application (e. g. cable with UL approval AVLV2/8 and/or cable with UL approval CYJV/7 or CYJV/8 or PVVA/7 or PVVA2/8, in each case approved for ambient temperatures > 90 °C).

4 Electrical connection

4.1 Connection examples

IO-Link operation with 1 switching output	Switch operation with 2 switching outputs
p switching (PNP)	p switching (PNP)
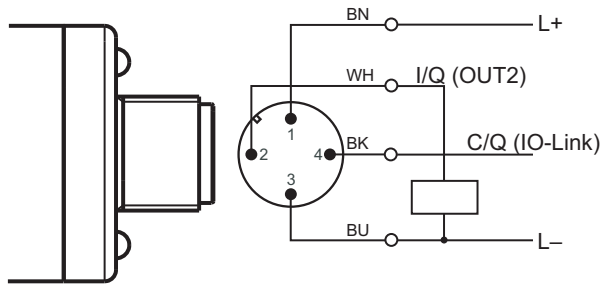	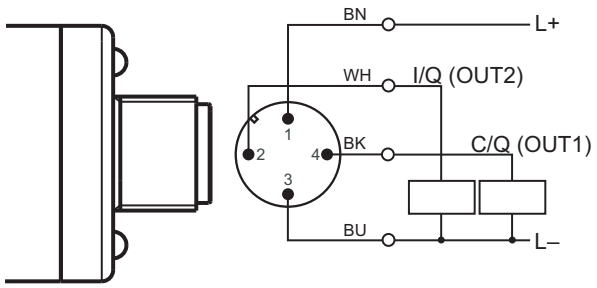
n switching (NPN)	n switching (NPN)
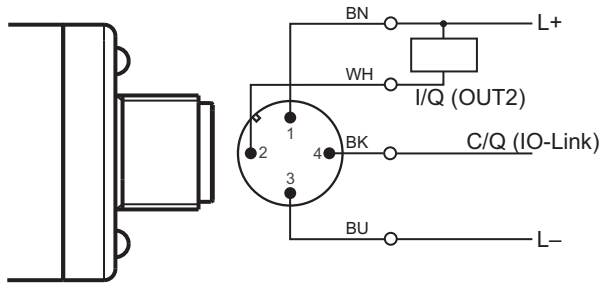	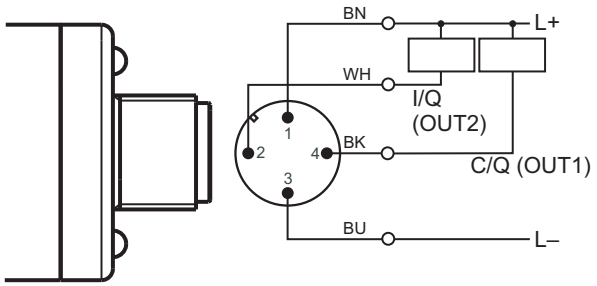

JUMO GmbH & Co. KG
Street address:
Moritz-Juchheim-Straße 1
36039 Fulda, Germany
Delivery address:
Mackenrodtstraße 14
36039 Fulda, Germany
Postal address:
36035 Fulda, Germany
Phone: +49 661 6003-0
Fax: +49 661 6003-607
Email: mail@jumo.net
Internet: www.jumo.net

JUMO UK LTD
JUMO House
Temple Bank, Riverway
Harlow, Essex, CM20 2DY, UK
Phone: +44 1279 63 55 33
Fax: +44 1279 62 50 29
Email: sales@jumo.co.uk
Internet: www.jumo.co.uk

JUMO Process Control, Inc.
6724 Joy Road
East Syracuse, NY 13057, USA
Phone: +1 315 437 5866
Fax: +1 315 437 5860
Email: info.us@jumo.net
Internet: www.jumousa.com

JUMO dTRANS p35

Capteurs de pression avec IO-Link

IO-Link

Notice succinte

40205800T97Z002K000

V7.01/FR/00656422/2025-10-27

Sommaire

1 Introduction 3

1.1 Instructions relatives à la sécurité 3
1.2 Description et utilisation prévue 4
1.3 Surfaces chaudes 4
1.4 Matières dangereuses 4
1.5 Marques de contrôle et certificats 5
1.6 Eléments d'affichage et de raccordement 5
1.7 Dimensions 6

2 Identification de l'exécution de l'appareil 10

2.1 Plaque signalétique 10
2.2 Références de commande 11
2.3 Matériel livré 13
2.4 Accessoires 13

3 Montage 14

3.1 Conseils importants pour l'utilisation suivant EHEDG 15

4 Raccordement électrique 16

4.1 Exemples de raccordement 17

1.1 Instructions relatives à la sécurité

Généralités

Cette notice contient des instructions dont vous devez tenir compte aussi bien pour assurer votre propre sécurité que pour éviter des dégâts matériels. Ces instructions sont appuyées par des pictogrammes et sont utilisées dans cette notice comme indiqué.

Lisez cette notice avant de mettre en service l'appareil. Conservez-la dans un endroit accessible à tout moment par l'ensemble des utilisateurs.

Si vous rencontrez des difficultés lors de la mise en service, ne procédez à aucune manipulation qui pourrait compromettre votre droit à la garantie !

Symboles d'avertissement

ATTENTION!

Ce pictogramme associé à un mot clé signale que si l'on ne prend pas des mesures adéquates, cela provoque des **dégâts matériels ou des pertes de données**.

LISEZ LA DOCUMENTATION !

Ce pictogramme – posé sur l'appareil – signale que la **documentation appareil** doit être **respectée**. Ceci est nécessaire, pour reconnaître la nature des risques potentiels et les mesures à prendre pour les éviter.

Symboles indiquant une remarque

REMARQUE !

Ce pictogramme renvoie à une **information importante** sur le produit, sur son maniement ou ses applications annexes.

Renvoi !

Ce pictogramme renvoie à des **informations supplémentaires** dans d'autres sections, chapitres ou notices.

1 Introduction

1.2 Description et utilisation prévue

REMARQUE !

Lisez cette notice avant de mettre en service l’appareil. Conservez-la dans un endroit accessible à tout moment par l’ensemble des utilisateurs.

Le capteur de pression sert à la mesure de la pression relative et de la pression absolue et à la surveillance dans des liquides et des gaz. Par l'action de la pression sur le capteur de pression, un signal est émis, amplifié, numérisé et traité.

Le capteur de pression est équipé d'une interface IO-Link suivant spécification 1.1. IO-Link sert à la communication bidirectionnelle et il est utilisé pour l'échange de données de process, de paramètres, d'informations de diagnostic et de messages d'état. Les deux LED vertes restent allumées dès que l'appareil est mis sous tension. Les LEDs s'allument en cas de connexion IO-Link.

Le comportement de commutation et le seuil de commutation des sorties de commutation (2 max. ; commande par commutation p ou n) peuvent - comme d'autres paramètres - être configurés individuellement. Un maître IO-Link au choix peut être utilisé pour la configuration.

Le capteur de pression est adapté pour l'utilisation dans la construction de machines et d'installations pour le raccordement de systèmes d'automatisation. L'utilisateur dispose d'un grand nombre de raccords de pression et d'étendues de mesure.

Le capteur de pression est homologué UL. L'homologation prévoit l'utilisation du capteur de pression uniquement à l'intérieur.

Si le capteur de pression est utilisé d'une manière non prévue par le fabricant, la protection fournie par le capteur de pression peut être altérée !

1.3 Surfaces chaudes

Les fluides chauds peuvent produire des surfaces chaudes de l'appareil et présenter un risque de blessure.

- Laisser refroidir l'appareil et l'installation.
- Porter un équipement de protection approprié.
- Installer, si nécessaire, une protection contre les contacts.

1.4 Matières dangereuses

Les substances dangereuses en tant que fluide peuvent entraîner des dommages abrasifs et corrosifs sur les composants de l'appareil qui entrent en contact avec le fluide. Le produit peut s'échapper et présenter un risque d'incendie et un danger pour la santé.

Réaliser une évaluation des risques en tenant compte de la fiche de données de sécurité de la substance dangereuse concernée pour le montage, l'exploitation, la maintenance, le nettoyage et le traitement des déchets :

- Réglage et contrôle systématique de la résistance des composants de l'appareil en contact avec le milieu et les conditions ambiantes admissibles.
- Examen du risque pour l'homme et l'environnement.
- Vérification du risque d'incendie dû aux matériaux de l'appareil, aux conditions ambiantes admissibles et à l'alimentation électrique.

1.5 Marques de contrôle et certificats

	Désignation	UL
	Organisme d’essai	Underwriters Laboratories
	Certificat n°	E201387
	Base d'essai	UL 61010-1, 3e éd. mai 2012 révisée le 19 juillet 2019 et CAN/CSA-C22.2 n° 61010-1 (2012-05). 3e éd. avec révision jusqu'en 2018-11
	S'applique à	Type 402058
	Désignation	EHEDG
	Organisme d’essai	EHEDG
	Certificat n°.	EHEDG-C2000058
	Base d'essai	Rapport d'essai de la méthode d'essai de nettoyabilité en place
	S'applique à	Type 402058
	Désignation	H2 ready – Application mobile hydrogène
	Organisme d’essai	KIWA
	Certificat n°	P000415366HGV19
	Base d'essai	CSA ANSI HGV 3.1:2022
	S'applique à	Type 402058 avec suffixe de type 1160

1.6 Eléments d'affichage et de raccordement

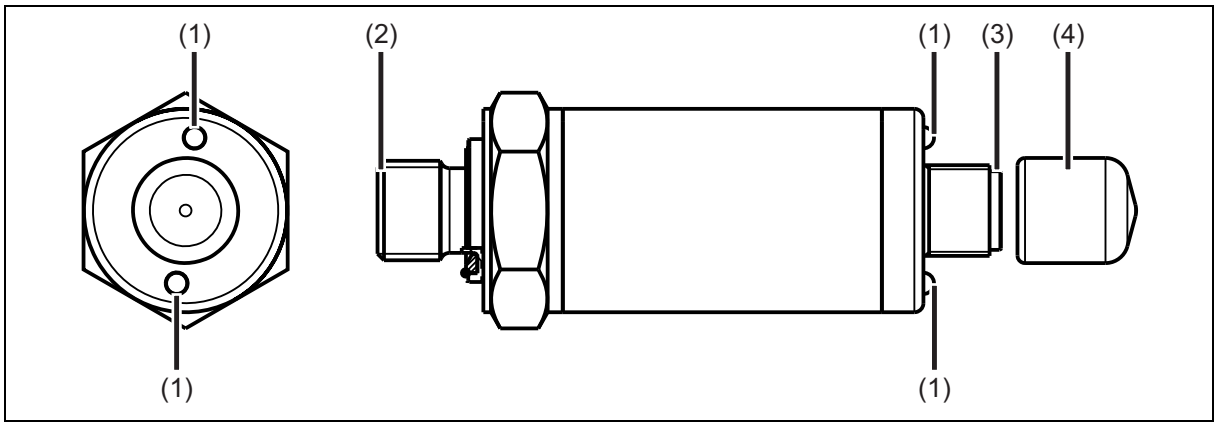

(1) Leds d'état
(2) Raccord de pression avec membrane pour mesurer la pression
(3) Raccord M12
(4) Capuchon de protection pour stockage et transport

1.7 Dimensions

Type 402058/000-XXX-458-5XX-20-36/000
versions non affleurantes: 502, 504, 511, 521 et 523;
versions affleurantes: 571, 574 et 575;
Plage de mesure ≤ 100 bar

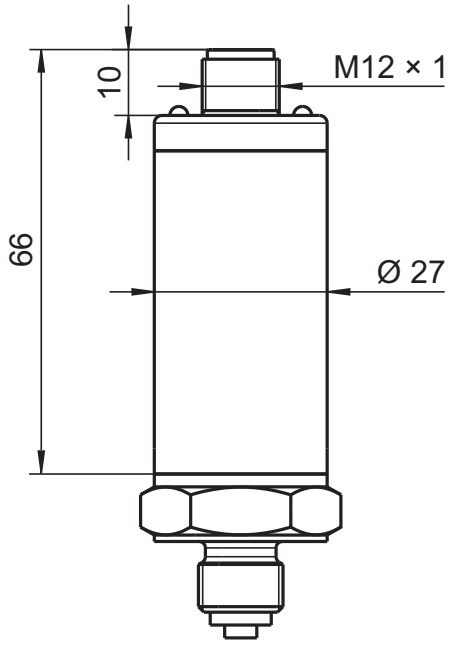

Type 402058/000-XXX-458-997-20-36/000
JUMO PEKA; Plage de mesure ≤ 100 bar

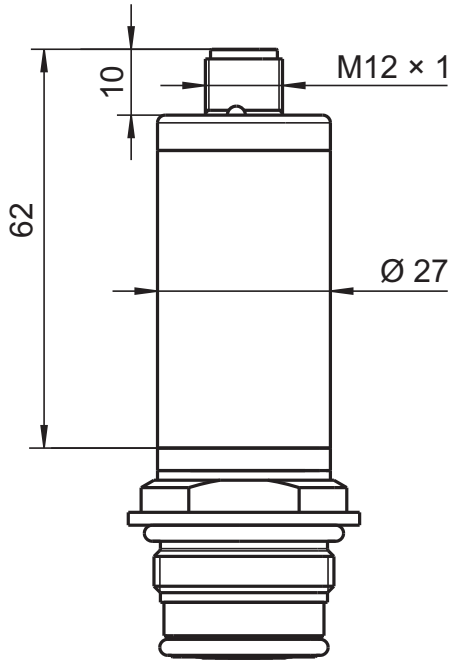

Type 402058/000-XXX-458-XXX-20-36/000
Version haute pression; plage de mesure > 100 bar

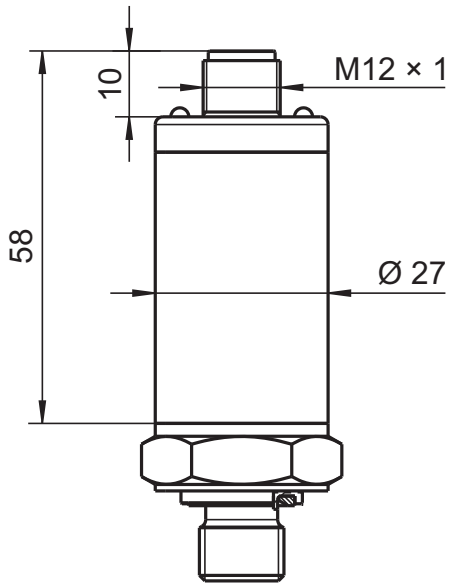

Type 402058/004-XXX-458-613-20-36/000
Version haute température; plage de mesure ≤ 100 bar

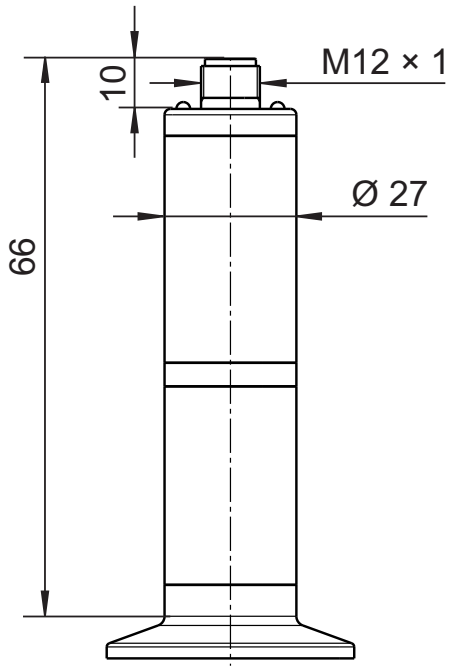

Raccords de process

502
G 1/4 DIN EN 837

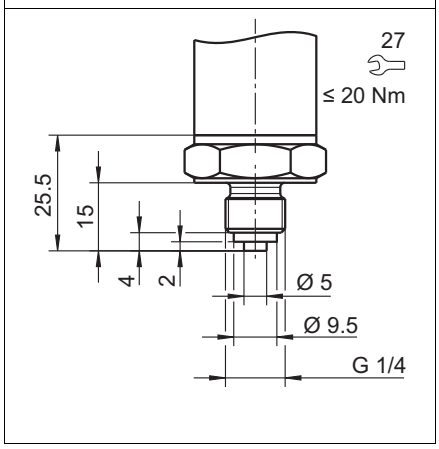

504
G 1/2 DIN EN 837

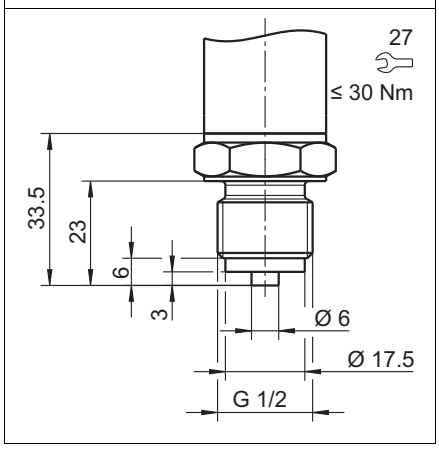

511
1/4-18 NPT DIN EN 837

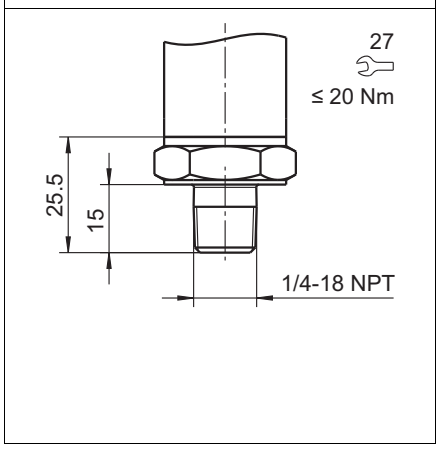

521
G 1/4 DIN 3852-11

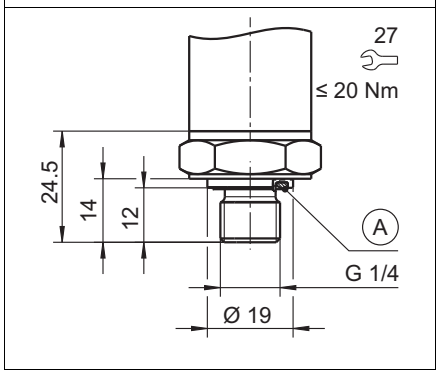

A Joint profilé G 1/4

523
G 1/2 DIN 3852-11

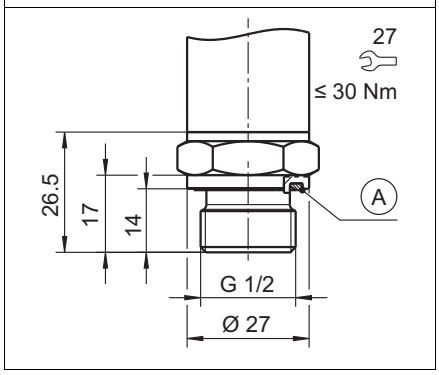

A Joint profilé G 1/2

571
G 3/4 affleurant DIN 3852-11

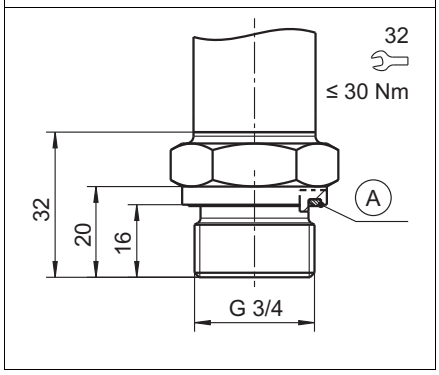

A Joint profilé G 3/4

574
G 1/2 affleurant avec double joint

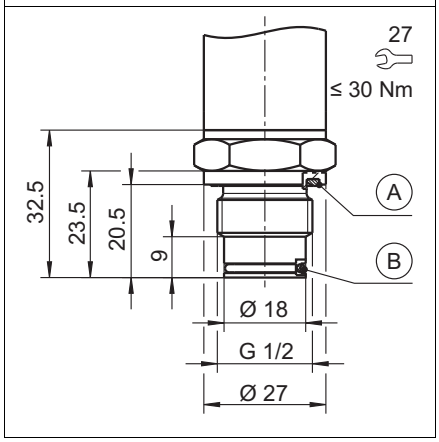

A Joint profilé G 1/2
B Joint torique 15,1 × 1,6

575
Façade affleurante G 3/4 avec double joint

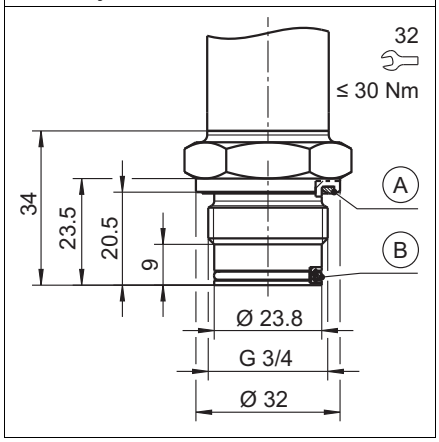

A Joint profilé G 3/4
B Joint torique 20,35 × 1,78

603 à 607
Douille conique avec écrou-raccord

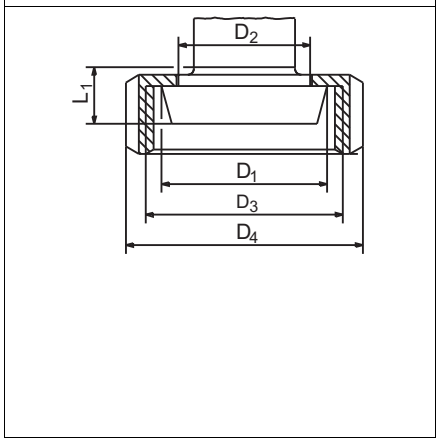

1 Introduction

612 à 616 Pince à agrafes	997 JUMO PEKA[a]
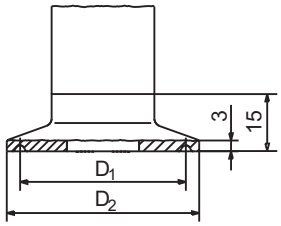	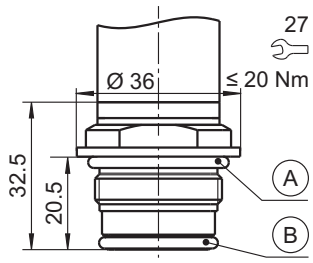

A Joint torique 26 × 2,5

B Joint torique 21 × 2,5

Raccord process hygiénique pour système d'adaptateur JUMO PEKA (fiche technique 409711)

[a] PEKA est également certifié selon l'EHEDG.

Raccord de process	DN DIN 32676	Ø D1	Ø D2	Ø D3	Ø D4	L1
603	20	36.5	30	RD 44 x 1/6"	54	14
604	25	44	35	RD 52 x 1/6"	63	16
605	32	50	41	RD 58 x 1/6"	70	16
606	40	56	48	RD 65 x 1/6"	78	16
607	50	68.5	61	RD 78 x 1/6"	92	17
612	10 15 20	27.5	34	-	-	-
613[a]	25 32 40	43.5	50.5	-	-	-
616[a]	50	56.5	64	-	-	-

[a] Certifié selon EHEDG.

Raccord de process	Désignation	Pression maximale	Température
571	G 3/4 affleurant DIN EN ISO 228.1	25 bar	-10 à +150 °C
		40 bar	-10 à +100 °C
574	G 1/2 avant-bras avec double joint	25 bar	-10 à +150 °C
		40 bar	-10 à +100 °C
575	G 3/4 avant-bras avec double joint	25 bar	-10 à +150 °C
		40 bar	-10 à +100 °C
603	Manchons coniques DN 20 DIN 11851 Forme SC/SD	40 bar	-10 à +140 °C
604	Manchons coniques DN 25 DIN 11851 Forme SC/SD	40 bar	-10 à +140 °C
605	Manchons coniques DN 32 DIN 11851 Forme SC/SD	40 bar	-10 à +140 °C
606	Manchons coniques DN 40 DIN 11851 Forme SC/SD	40 bar	-10 à +140 °C
607	Manchons coniques DN 50 DIN 11851 Forme SC/SD	25 bar	-10 à +140 °C
612	Manchon de serrage DN 10/15/20 DIN 32676 série A	25 bar	-10 à +140 °C
613	Manchon de serrage DN 25/32/40 DIN 32676 série A	25 bar	-10 à +140 °C
616	Manchon de serrage DN 50 DIN 32676 série A	16 bar	-10 à +140 °C
997	PEKA	25 bar	-10 à +200 °C
		40 bar	-10 à +100 °C

Informations selon la norme DIN conformément à l'utilisation prévue. La plage de température dépend du matériau d'étanchéité et de la plage de pression.

2 Identification de l'exécution de l'appareil

2.1 Plaque signalétique

Position

La plaque signalétique se trouve sur la surface du boîtier.

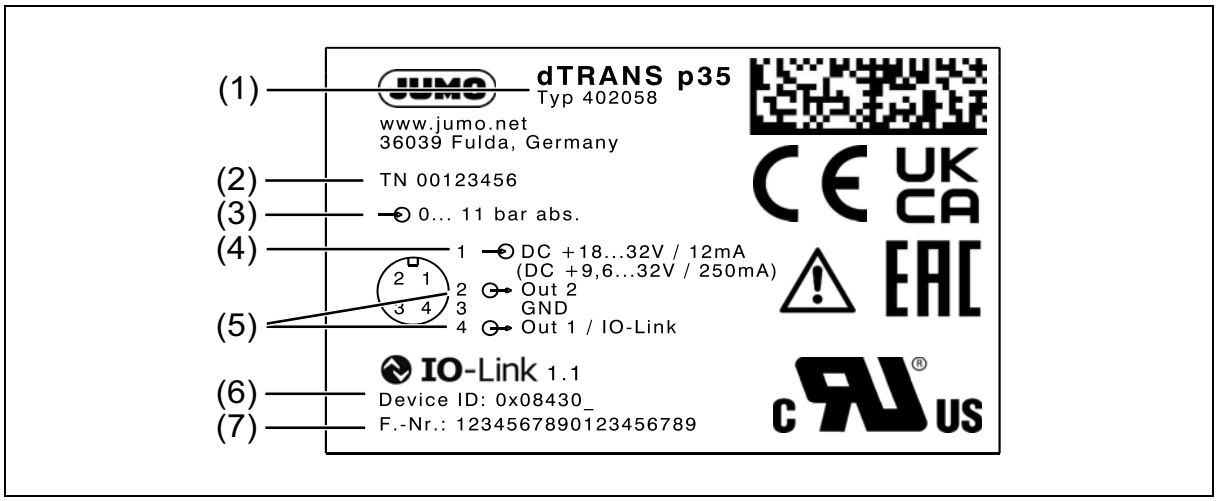

(1)	Nom de l’appareil	(2)	Référence article
(3)	Entrée Etendue de mesure nominale	(4)	Alimentation en tension et consommation de courant maximale[a] ⇨ Informations complémentaires, voir "Caractéristiques techniques"
(5)	Sorties	(6)	Device ID
(7)	Numéro de série		

[a] Les informations en dehors des parenthèses "()" se rapportent à l'utilisation de l'appareil en mode IO-Link. Les informations entre parenthèses "()" se rapportent à l'utilisation de l'appareil en mode commutation.

Référence article

La référence article caractérise de manière univoque un article du catalogue. Elle est importante pour la communication entre les clients et le service des ventes.

Device ID

L'identifiant de l'appareil (Device ID) est utile pour localiser le fichier de description de l'appareil (IODD) qui se trouve sur la page Internet du fabricant et qui peut y être récupéré si nécessaire.

Charger l'IODD :

1. Se rendre sur la page Internet www.jumo.fr.
2. Avec la fonction de recherche, sélectionner l'appareil.
3. Sous l'onglet Software, télécharger le fichier ZIP qui contient toutes les données IODD.
4. Décompresser le fichier ZIP.
5. A l'aide du Device ID, trouver l'IODD et le sauvegarder.

L'IODD est maintenant disponible pour son utilisation avec l'outil de configuration du maître IO. Ainsi il est possible de configurer et tester l'appareil.

En plus du Internet du fabricant, il est possible de trouver les fichiers sur le site http://ioddfinder.io-link.com.

Numéro de série

La date de fabrication (année/semaine) peut être extraite du numéro de série.

Date de fabrication

La date de fabrication (année et semaine calendaire) de l'appareil peut être extraite du numéro de série. Les chiffres 12 à 15 correspondent à l'année de fabrication (ici 17 pour 2017) et à la semaine calendaire (ici 11).

2.2 Références de commande

	(1)	**Type de base**
402058		JUMO dTRANS p35 – capteur de pression avec IO-Link
	(2)	**Extension du type de base**
000		Aucune
004		Température du fluide augmentée[a]
999		Version spéciale
	(3)	**Entrée**
447		-400 à +400 mbar pression relative
449		-1 à +1 bar pression relative
473		-1 à +2,5 bar pression relative
482		-1 à +5 bar pression relative
526		-1 à +12 bar pression relative
527		-1 à +30 bar pression relative
515		-1 à +100 bar pression relative
508		-1 à +250 bar pression relative
509		-1 à +400 bar pression relative
516		-1 à +600 bar pression relative
488		0 à 1 bar pression absolue
490		0 à 2,5 bar pression absolue
500		0 à 5 bar pression absolue
501		0 à 12 bar pression absolue
503		0 à 30 bar pression absolue
507		0 à 100 bar pression absolue
	(4)	**Sortie**
458		Transmission des valeurs mesurées IO-Link avec sortie binaire
	(5)	**Raccord de process**
502		G 1/4 DIN EN 837
504		G 1/2 DIN EN 837
511		1/4-18 NPT DIN EN 837
521		G 1/4 DIN 3852-11
523		G 1/2 DIN 3852-11
571		G 3/4 affleurant DIN EN ISO 228-1[b]
574		G 1/2 affleurant avec double joint[b]
575		G 3/4 affleurant avec double joint[b]
603		Raccord conique avec écrou-raccord DN 20 DIN 11851 (raccord à vis pour tuyaux laitiers).[b/c]
604		Raccord conique avec écrou-raccord DN 25 DIN 11851 (raccord à vis pour tuyaux laitiers).[b/]
605		Raccord conique avec écrou-raccord DN 32 DIN 11851 (raccord à vis pour tuyaux laitiers).[b/]

606		Raccord conique avec écrou-raccord DN 40 DIN 11851 (raccord à vis pour tuyaux laitiers).[b/]
607		Raccord conique avec écrou-raccord DN 50 DIN 11851 (raccord à vis pour tuyaux laitiers).[/d]
612		Manchon de serrage DN 10/15/20 selon DIN 32676[d]
613		Manchon de serrage DN 25/32/40 selon DIN 32676[d]
616		Manchon de serrage DN 50 (2″) selon DIN 32676[e]
997		Raccord de process hygiénique JUMO PEKA[b]
999		Autres raccords de process sur demande[f]
	(6)	**Matériau du raccord de process**
20		Acier inoxydable 316L
	(7)	**Raccordement électrique**
36		Connecteur rond M12 × 1
	(8)	**Options**
000		Sans homologation
061		Homologation UL
100		Configuration spécifique au client (informations en clair)
591		Étranglement dans le canal de pression[g]
631		Protection améliorée contre l'humidité et les vibrations
1160		H2 ready – Application mobile hydrogène[h]

[a] Les entrées 447, 449, 488, 490, 508, 509 et 516 sont exclues.

[b] Les raccords de process 571, 574, 575, 603, 604, 605, 606 et 997 sont uniquement disponibles pour des étendues de mesure jusqu'à 40 bar.

[c] L'écrou-raccord rainuré est inclus dans la livraison.

[d] Les raccords de process 607, 612 et 613 sont uniquement disponibles pour des étendues de mesure jusqu'à 25 bar.

[e] Le raccord de process 616 est uniquement disponible pour des étendues de mesure jusqu'à 16 bar.

[f] Raccord de process 999 sans homologation UL.

[g] Uniquement pour ceux qui ne sont pas affleurants

[h] Uniquement disponible avec les raccords de process 502, 504 ou 511 et pas avec l'extension de type de base 004.

	(1)		**(2)**		**(3)**		**(4)**		**(5)**		**(6)**		**(7)**		**(8)**
Code de commande		/		-		-		-		-		-		/	
Exemple de commande	402058	/	000	-	526	-	458	-	504	-	20	-	36	/	061

2.3 Matériel livré

Capteur de pression dans la version commandée
Instructions de montage

2.4 Accessoires

Désignation	Référence article
Pré-configuration (service)	00427968
Intervention de service	00427970
Maître IO-Link 4 canaux	00759867
Maître IO-Link 8 canaux	00759875
Maître IO-Link USB 1 canal (à utiliser avec un PC Windows), y compris un câble mini USB	00694070
Câble de connexion M8/tension 2 m, maître IO-Link, 4 canaux	00767913
Câble de connexion M12/tension 2 m, maître IO-Link, 8 canaux	00767914
Câble de liaison M8/Ethernet 2 m, maître IO-Link, 4 canaux	00767923
Câble de liaison M12/Ethernet 2 m, maître IO-Link, 8 canaux	00767927
Câble de raccordement M12, 5 broches, 2 m	00777804
JUMO dTRANS p35 IO-Link IODD V1.0.1	00681036
JUMO dTRANS p35 IO-Link IODD V1.1	00681037

3 Montage

L'appareil ne peut être monté, raccordé et mis en service que par du personnel qualifié et autorisé, en tenant compte de cette notice, des normes s'y référant, des prescriptions légales (suivant l'application).

L'appareil n'est pas conforme aux exigences "Equipement avec fonction de sécurité" suivant la directive relative aux équipements sous pression 2014/68/CE.

Si vous rencontrez des difficultés lors du montage et de la mise en service, contactez votre fabricant.

La position de montage est quelconque.

REMARQUE !

Le capteur de pression n'est pas adapté à des applications sensibles en matière de sécurité.

REMARQUE !

Le capteur de pression n’est pas conçu pour être installé et utilisé dans des atmosphères explosibles.

REMARQUE !

Le capteur de pression doit être relié au système d'équipotentialité de l'installation via le raccord de process.

REMARQUE !

Monter l’appareil de manière à éviter l’abrasion sur le raccord de process.

Montage du capteur

- Placer le capteur de pression dans le trou correspondant et serrer à la main, il faut également veiller au bon placement du joint hydraulique et/ou du joint torique - s'il y a en a.
- Serrer le capteur de pression avec la clé adaptée.

⇨ Ouverture de clé et couple, voir "Raccords de process", Page 7

3.1 Conseils importants pour l'utilisation suivant EHEDG

Les raccords de process ci-dessous sont adaptés à une utilisation conforme à EHEDG:

- 613 et 616 (Clamp DN25/32/40/50 avec joints Tri-Clamp Combifit International B.V.
- 997 (JUMO PEKA avec joint torique en FKM)

Le convertisseur de pression est adapté au CIP (nettoyage en place) s'il est installé de manière appropriée. Résistance à la température et aux matériau, voir le chapitre „Influences environnementales“ dans la fiche technique ou le manuel d'utilisation.

Respectez les points suivants pour une intégration conforme à dans les systèmes respectifs:

- Privilégiez l'installation sans espace mor.
- Veillez à une installation à vidange automatique des raccords.
- N'utilisez que des raccords de process approuvés par l'EHEDG conformément à la position actuelle de l'EHEDG.
- En cas d'utilisation sur des réservoirs, le montage doit être affleurant. Le nettoyage par rayonnement direct doit être assuré. Les espaces morts doivent pouvoir être enregistrés.
- Installez l'ouverture de fuite de manière à ce qu'elle soit clairement visible. Dans le cas de lignes verticales, installez-les en pointant vers le bas.

Le croquis suivant montre un exemple d'installation. Pour éviter un espace mort, il faut que **L < D**.

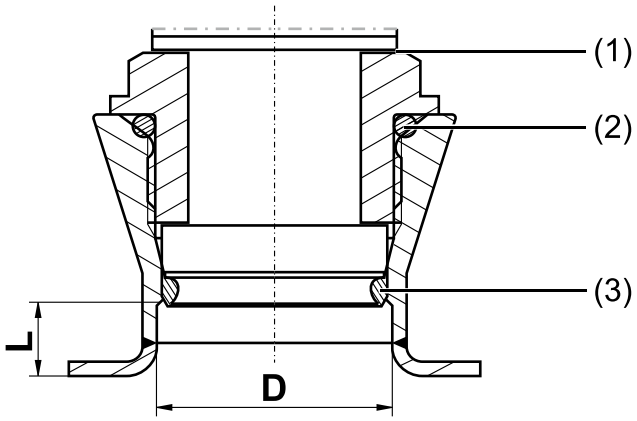

(1) Ouverture de fuite
(2) Joint à l'arrière
(3) Joint affleurant à l'arrière

4 Raccordement électrique

Raccordement	Brochage	
	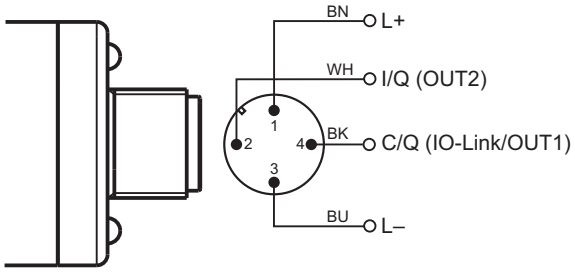	
	Connecteur rond M12 × 1 (codage A, non rotatif)	
Opération de commutation		
Alimentation DC 9,6 à 32 V	1 BN (Marron)[a] 3 BU (Bleu)	L+ L-
Sortie de commutation 1	4 BK (noir)	C/Q = OUT1
Sortie de commutation 2	2 WH (Blanc)	I/Q = OUT2
Fonctionnement IO-Link		
Alimentation[a] DC 18 à 32 V	1 BN (Marron) 3 BU (Bleu)	L+ L-
IO-Link	4 BK (noir)	C/Q = IO-Link
Sortie de commutation 2	2 WH (Blanc)	I/Q = OUT2
Liaison équipotentielle		
Conducteur de compensation de potentiel fonctionnel FB[b]	⏚	

[a] L'attribution des couleurs est **uniquement** valable pour les câbles standard codés A !

[b] Le capteur de pression doit être raccordé au système de compensation de potentiel de l'installation via le raccord de process.

REMARQUE !

En cas d'utilisation de l'appareil certifié UL, l'utilisateur doit veiller à ce que les accessoires qu'il utilise soient également certifiés pour une application UL (par exemple, câbles agréés UL AVLV2/8 et/ou câbles agréés UL CYJV/7 ou CYJV/8 ou PVVA/7 ou PVVA2/8, respectivement agréées pour des températures ambiantes > 90 °C).

4.1 Exemples de raccordement

Mode IO-Link avec 1 sortie de commutation	**Mode commutation avec 2 sorties de commutation**
Commande par commutation p (PNP)	Commande par commutation p (PNP)
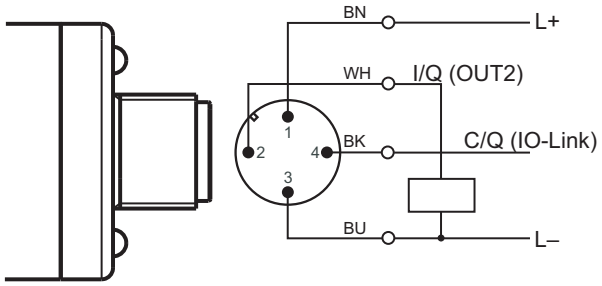	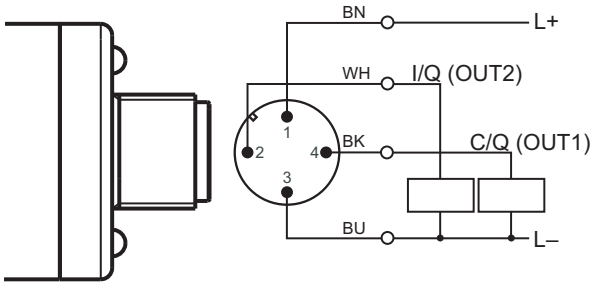
Commande par commutation n (NPN)	Commande par commutation n (NPN)
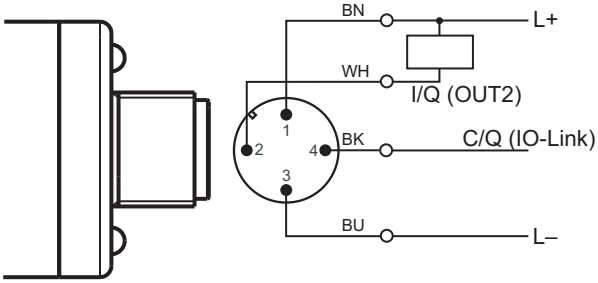	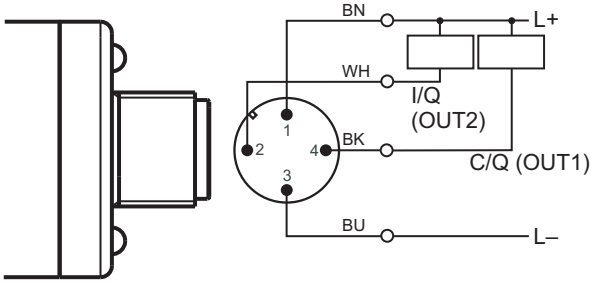

JUMO GmbH & Co. KG
Adresse :
Moritz-Juchheim-Straße 1
36039 Fulda, Allemagne
Adresse de livraison :
Mackenrodtstraße 14
36039 Fulda, Allemagne
Adresse postale :
36035 Fulda, Allemagne
Téléphone : +49 661 6003-0
Télécopieur : +49 661 6003-607
E-Mail: mail@jumo.net
Internet: www.jumo.net

JUMO FRANCE SAS
7 rue des Drapiers
B.P. 45200
57075 Metz Cedex 3, France
Téléphone : +33 3 87 37 53 00
E-Mail: info.fr@jumo.net
Internet: www.jumo.fr
Service de soutien à la vente :
0892 700 733 (0,80 € TTC/minute)

JUMO Automation S.P.R.L. / P.G.M.B.H. / B.V.B.A.
Industriestraße 18
4700 Eupen, Belgique
Téléphone : +32 87 59 53 00
Télécopieur : +32 87 74 02 03
E-Mail: info.be@jumo.net
Internet: www.jumo.be

JUMO Schweiz AG
Laubisrütistrasse 70
8712 Stäfa, Suisse
Téléphone : +41 44 928 24 44
Télécopieur : +41 44 928 24 48
E-Mail: info.ch@jumo.net
Internet: www.jumo.ch

JUMO